NEW GENERATION
KITCHEN EXPERIENCE

SILVERLINE

SOBRE SILVERLINE

Silverline es una de las marcas líderes mundiales en la producción y venta de productos Built-In. Con una producción anual de 1,2 millones de unidades y una presencia en mas de 70 países de todo el mundo. Silverline demuestra su saber hacer tras haber recibido numerosos e importantes premios europeos en los campos de la innovación y el diseño, como Reddot, Plus X, iF Design, IDA Design y German Design.

INDICE

10 HORNOS & MICROONDAS

12 HORNOS
17 CAJÓN CALIENTAPLATOS
26 MICROONDAS
32 LEYENDA SIMBOLOS

34 PLACAS

40 INDUCCION
44 VITROCERAMICA HL

46 CAMPANAS

50 EXTRACTORES DE ENCIMERA
70 CAMPANAS DE TECHO
102 CAMPANAS DE PARED
126 CAMPANAS DE INTEGRACIÓN
162 ACCESOTIOS

134 FRIGORÍFICOS

150 LAVAVAJILLAS & LAVADORAS

152 LAVAVAJILLAS
160 LAVADORAS

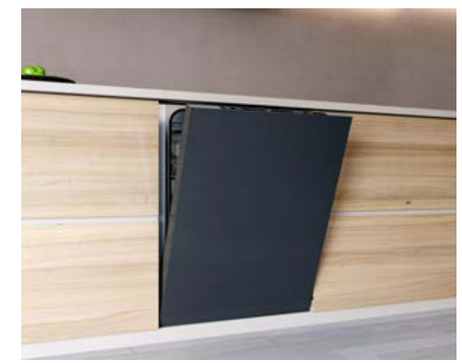

SILVERLINE EXPERIENCE

La cocina ha pasado de ser un espacio de trabajo a uno de convivencia. Hoy más que nunca posiblemente la cocina sea el espacio mas representativo de una casa, en donde se une no solo una propuesta estética sino Una forma de vivir, de cocinar. Ambos conceptos, la estética y el cocinado se han de unir creando un ambiente perfectamente alineado. Silverline Experience, tiene como objetivo ofrecer esa experiencia de calidez, diseño y prestaciones que sólo una marca a la vanguardia puede ofrecer.

SILVERLINE PROFESSIONAL EXPERIENCE

Esta experiencia está pensada para aquel usuario que busca lo mejor: Electrodomésticos a la vanguardia y únicos con un nivel de diseño, coordinación y prestaciones que hacen las delicias del usuario más exigente. Siéntete un Chef de alta cocina en un ambiente que expresa tu identidad como algo exclusivo y único.

SILVERLINE PURE EXPERIENCE

Se prioriza la coordinación de electrodomésticos y su perfecta integración en los ambientes de cocina mas modernos y con personalidad. Soluciones fáciles a las necesidades culinarias en un entorno amigable y cálido. Con SVL Pure Experience encontrarás electrodomésticos capaces de dar respuesta a tu día a día integrándose perfectamente en cualquier diseño de cocina que elijas.

HORNOS & MICROONDAS

Un tipo de multifuncionalidad que agrega sabor a tus comidas y hace que los cocineros mas expertos sientan envidia al mismo tiempo integrado ahora con una comprensión multidimensional del diseño.

Silverline ofrece una amplia gama de hornos y microondas que completan el diseño de su cocina.

72 l

Cavidad XL

Bloqueo Seguridad

Puerta Fría

Sonda Temperatura

Pyrolitic

Steam Clean

Soft Close

Guías Telescópicas

Fácil Extracción

OVE-65P IB

HORNO PYRO

Tipología	Horno Eléctrico PYRO Multifunción Resistencia Circular 72 litros A+ Eficiencia Energética
Funciones de Cocción	14 Funciones 3D Airmove Pizza Chef Rapido pre-calentamiento Maxi grill, Termostato, Turbo fan Modo Eco: Ahorro Energético + Bóveda Resistencia Circular+ Turbo Descongelación Bóveda + Turbo Teclas Función Light Sonda de Temperatura
Limpieza	Pirolítico (Función)
Comfort	Pantalla LED blanca Control táctil con Bloqueo de pantalla Laterales Extraíbles Guías Telescópicas Luz 4 Cristales en Puerta refrigerados Puerta Soft Close
Accesorios	1 Rejilla Cromada, 1 Bandeja Standard y 1 Profunda
Dimensiones	595x565x595

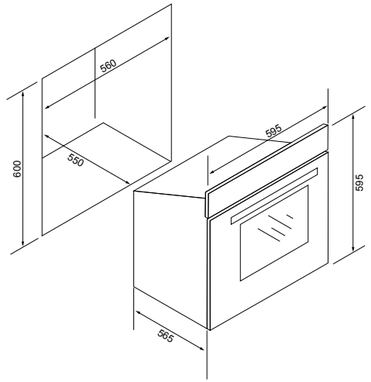

Código	Dimensión	Color
2.06284.13.825.01	60cm	Inox - Negra

OVE-45M MWO IB

HORNO COMPACTO 45 CMS CON MICROONDAS

50 l

Tipología	Horno Eléctrico Multifunción COMPACTO con Microondas
Funciones de Cocción	13 Functiones Microondas Pizza Chef Rapido pre-calentamiento Maxi grill, Mini grill, Termostáto, Turbo ventilación Bóveda + Solera Resistencia Circlar + Turbo Bóveda + Solera + Turbo Descongelación Bóveda Luz
Limpieza	/
Comfort	Display LED Blanco Touch Control Con Bloqueo Oven Light Puerta Triple Cristal Ventilación Tangencial
Accesorios	1 Rejilla Cromada, 1 Bandeja Standard y 1 Profunda
Dimensiones	594x545x454

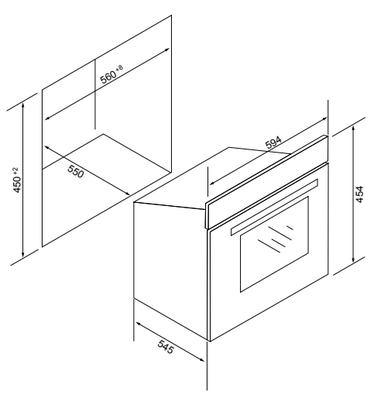

Código	Dimensión	Color
2.06283.13.825.01	40cm	Inox - Negra

PROFESSIONAL EXPERIENCE

WDE-15 IB

CAJÓN CALIENTAPLATOS

22 l

Tipología	Cajón Calinetaplatos 22 litros Apertura Push Acabado: Cristal Negro+ Acero Inox Cavidad Acero inox
Functiones	Calentamiento de vasos / Tazas (40/45/50//60°C) Calentamiento Platos (60/65/70/75/80°C) Mantenimiento Calor (60/65/70/75/80°C) Yoghourt (40°C 6-8 hours) Descongelación (30°C) Cocción Lenta (60°C Para Carne al Punto) Chocolate en Taza (60°C) Esterilización (80°C 30-60 min)
Comfort	Display LED Blanco Touch Control Con Bloqueo Rango de temperatura ajustable 30-80°C Temporizador hasta 6 hr.
Dimensiones	595x561mm (Oven + Frame Overall Exterior Dimensions)

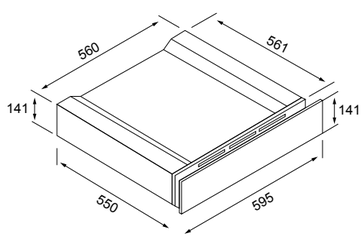

Código	Dimensión	Color
2.19003.13.825.01	10cm	Inox - Negra

AMPLIA CAVIDAD

Da flexibilidad para preparar comidas más abundantes con su volumen neto de 72 litros.

GUIAS TELESCÓPICAS

Le permite sacar fácilmente las bandejas del horno. Esto hace que el uso de bandejas sea más conveniente y fácil de usar.

3D AIR FLOW

Proporciona una distribución de calor adecuada para una cocción uniforme y correcta para cocinar hasta 3 bandejas a diferente altura.

BLOQUEO DE PANTALLA

No importa qué tecla toque su hijo en la pantalla, la configuración de su horno no se puede cambiar.

PUERTA FRÍA

El vidrio reflectante en el interior de la puerta reduce significativamente la temperatura de la parte exterior de la puerta en todos los hornos. Por lo tanto, proporciona un entorno más seguro al preparar las deliciosas comidas en el horno.

SONDA DE TEMPERATURA

Ofrece resultados de cocción muy precisos midiendo la temperatura interna de los alimentos.

FACIL EXTRACCIÓN

Permite quitar fácilmente los cristales frontales del horno.

Fácil Limpieza:
Es hora de un poco de magia!

Silverline facilita mucho la limpieza de los hornos al ofrecer diversas soluciones de limpieza. Prolongan la vida de tu horno y te ayudan a ahorrar tiempo todos los días para hacerte la vida más fácil en tu cocina.

LIMPIEZA A VAPOR

El calor convierte el agua en vapor, un gran aliado para facilitarte la limpieza.

PYROLITIC

La opción rápida y sencilla para una limpieza sin esfuerzo gracias a los paneles catalíticos. Los paneles de las paredes traseras y laterales absorben la suciedad que salpica los alimentos.

SOFT CLOSE

Ralentiza el movimiento de la puerta y asegura que la puerta de su horno se cierre suavemente.

OVE-65 IB

HORNO MULTIFUNCIÓN

Tipología	Horno Eléctrico Multifunción Resistencia Circular 72 litros A+ Eficiencia energética
Funciones de Cocción	14 Funciones 3D Airmove Pizza Chef Rápido Pre-Calentamiento Maxi grill, Mini grill, Termostato, Ventilador con Función Mantenimiento Temperatura Modo Eco: ahorro energético Bóveda + Solera / Resistencia Circular + Turbo / Bóveda + Solera + Turbo / Solera + Turbo / Descongelación
Limpieza	Pyrolitic Steam Clean (Function) Fácil Extracción Pantalla LED blanca
Comfort	Control Endless ring navigator knob Control táctil con Bloqueo de pantalla Laterales extraíbles Guías telescópicas Luz Sonda de temperatura enables to measure the meat's cooking degree Puerta Fría triple Cristal (2 Low-e Glass) Ventilación Tangencial Puerta Soft Close
Accesorios	1 Rejilla Cromada, 1 Bandeja standard y 1 Profunda Puedra Pizza
Dimensiones	595x547x595

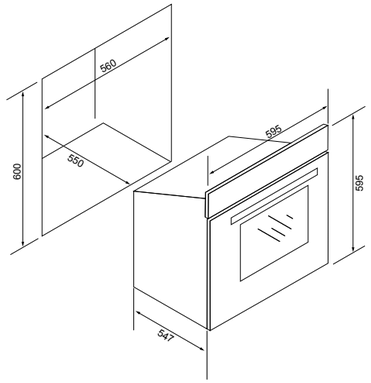

Código	Dimensión	Color
6505.6.825.01	60cm	Inox - Negra

OVE-64 IB

HORNO MULTIFUNCIÓN

Tipología	Horno Eléctrico Multifunción 72 litros A Eficiencia energética
Funciones de Cocción	8 funciones 3D Airmove Rápido Pre-Calentamiento Maxi grill, termostato, turbo fan Bóveda + Solera Bóveda + Solera +Turbo Bóveda + Turbo Solera
Limpieza	Auto limpieza Steam Clean (function) Fácil Extracción
Comfort	Timer Display Digital - Alarma y tiempo 2 mandos push-pull Bloqueo de pantalla Laterales extraíbles Guías telescópicas Luz Puerta doble Cristal (Low-e Glass) Refrigerados
Accesorios	1 Rejilla Cromada, 1 Bandeja standard y 1 Profunda
Dimensiones	595x547x595

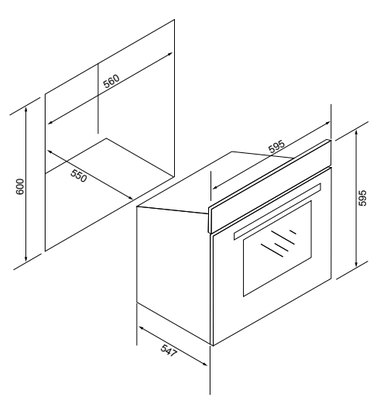

Código	Dimensión	Color
6504.6.825.03	60cm	Inox - Negra

OVE-64 W

HORNO MULTIFUNCIÓN

Tipología	Horno Eléctrico Multifunción 72 litros A Eficiencia energética
Funciones de Cocción	8 funciones 3D Airmove Rápido Pre-Calentamiento Maxi grill, termostato, turbo fan Bóveda + Solera Bóveda + Solera +Turbo Bóveda + Turbo Solera
Limpieza	Auto limpieza Steam Clean (function) Fácil Extracción
Comfort	Timer Display Digital - Alarma y tiempo 2 mandos push-pull Bloqueo de pantalla Laterales extraíbles Guías telescópicas Luz Puerta doble Cristal (Low-e Glass) Refrigerados
Accesorios	1 Rejilla Cromada, 1 Bandeja standard y 1 Profunda
Dimensiones	595x547x595

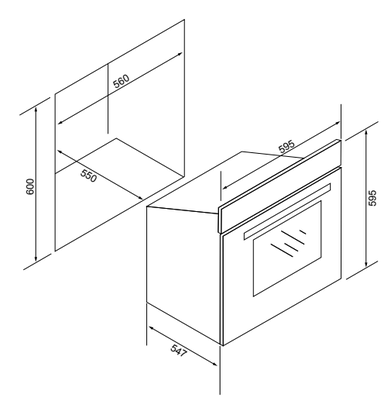

Código	Dimensión	Color
6504.6.825.02	60cm	Blanco

OVE-64 G

HORNO MULTIFUNCIÓN

Tipología	Horno Eléctrico Multifunción 72 litros A Eficiencia energética
Funciones de Cocción	8 funciones 3D Airmove Rápido Pre-Calentamiento Maxi grill, termostato, turbo fan Bóveda + Solera Bóveda + Solera +Turbo Bóveda + Turbo Solera
Limpieza	Auto limpieza Steam Clean (function) Fácil Extracción
Comfort	Timer Display Digital - Alarma y tiempo 2 mandos push-pull Bloqueo de pantalla Laterales extraíbles Guías telescópicas Luz Puerta doble Cristal (Low-e Glass) Refrigerados
Accesorios	1 Rejilla Cromada, 1 Bandeja standard y 1 Profunda
Dimensiones	595x547x595

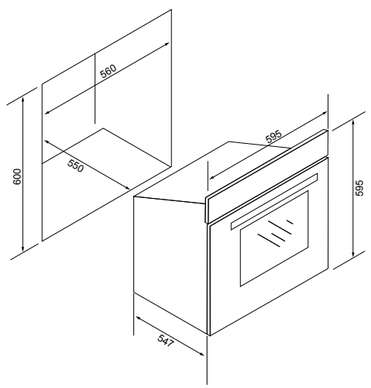

Código	Dimensión	Color
6504.6.825.01	60cm	Gris

MWE-35 IB

MICROONDAS BUILT-IN

8 Programas | **25** Litros | **5** Niveles

Tipo Microondas	Microondas Built-In 25 Lt Capacidad
Funciones Cocción	Touch control microondas + Microondas con grill 8 Programas auto
Comfort	Inicio diferido 95 minutos Touch control and touch open door Descongelación por peso / tiempo
Seguridad	Child safety lock
Otros	Power Input 1450W Power Output 900W 1000W grill 315mm plato giratorio SUS Cavity Door glass Acrylic control panel + anti-finger SUS strips decoration White LED display

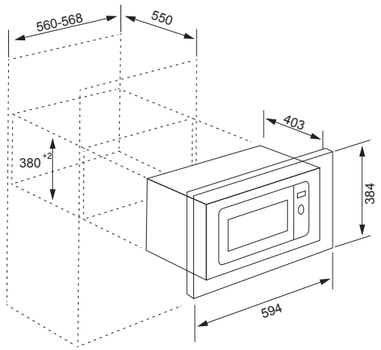

Código	Dimensión	Color
2.09041.13.825.01	30cm	Inox - Negra

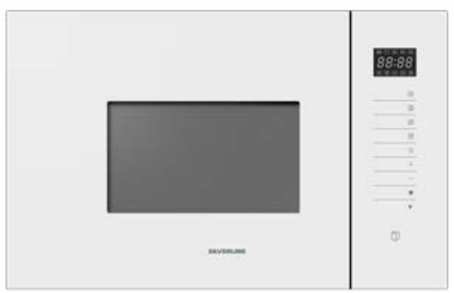

MWE-35 W

MICROONDAS BUILT-IN

8 Programas | **25** Litros | **5** Niveles

Tipo Microondas	Built-In 25 Lt Capacidad
Funciones Cocción	Microondas Touch control + horno con grill 8 programas Auto de Cocción
Comfort	Timer 95 minutos Touch control y Apertura Puerta Touch Descongelación por peso / tiempo
Seguridad	Bloqueo teclas
Otros	Potencia de entrada 1450W Potencia de salida 900W 1000W grill Plato Giratorio de 21,5 Cms. Cavidad SUS Puerta de Cristal Panel de control acrílico Pantalla LED blanca

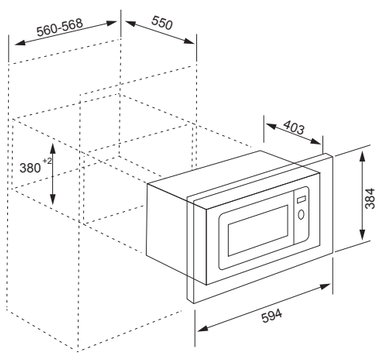

Código	Dimensión	Color
2.09041.13.825.02	30cm	Blanco

PROFESSIONAL & PURE EXPERIENCE

MWE-35 G

MICROONDAS BUILT-IN

8 Programas | **25** Litros | **5** Niveles

Tipo Microondas	Built-In 25 Lt Capacidad
Funciones Cocción	Microondas Touch control + horno con grill 8 programas Auto de Cocción
Comfort	Timer 95 minutos Touch control y Apertura Puerta Touch Descongelación por peso / tiempo
Seguridad	Bloqueo teclas
Otros	Potencia de entrada 1450W Potencia de salida 900W 1000W grill Plato Giratorio de 21,5 Cms. Cavidad SUS Puerta de Cristal Panel de control acrílico Pantalla LED blanca

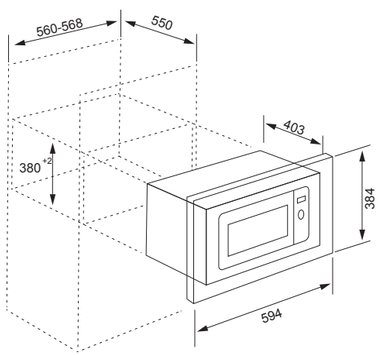

Código	Dimensión	Color
2.09041.13.825.03	30cm	Gris

LEYENDA SIMBOLOS

HORNOS / MICROONDAS

RESISTENCIA INFERIOR: Para cocinar algo que debe estar crujiente en la base pero que se mantenga húmedo en la parte superior. Esta función es la más adecuada para alimentos que necesitan más temperatura en la base, como pasteles y pizzas, y es ideal para cocinar con suavidad guisos y guisos.

RESISTENCIA SUPERIOR + INFERIOR: Cocina mejor los alimentos situados en el centro del horno. Utilice este modo de calentamiento convencional para asar carne y verduras o hornear pasteles.

RESISTENCIA SUPERIOR + INFERIOR + FAN: La comida se cocina uniforme y rápidamente en todas partes gracias a las resistencias superior e inferior y el ventilador están encendidos simultáneamente. Este modo es más adecuado para cocciones delicadas como tartas, pasteles, galletas.

RESISTENCIA SUPERIOR + GRILL: Los alimentos se pueden cocinar extremadamente rápidos utilizando tanto la resistencia superior como el grill.

TOP RESISTANT + GRILL + FAN: Top resistant, grill and fan are activated simultaneously, so heat is spread throughout the oven and radiated over the grill's surface area. It is ideal for larger portions.

TOP RESISTANT + FAN + RING HEATER + BOTTOM RESISTANT: Top and bottom resistants, turbo fan and ring heater(located around the turbo fan) are activated simultaneously. It provides proper heat distribution for uniform cooking and convenient for cooking up to 3 trays.

RING HEATER + FAN: It is used for one or more levels cooking and frying. Ring heater and turbo fan are activated.

DEFROST: It ensures that the food defrosts in a couple of minutes without losing its nutritional value.

GRILL: Grill resistant is used especially for food to be fried.

FAN + BOTTOM RESISTANT: For preparing pizza and dishes which require a lot of heat from underneath. The bottom heating element and the fan are activated.

GRILL + VENTILADOR: Indica la activación simultánea del grill y el turboventilador y permite la cocción de pequeñas porciones de carnes blancas y rojas, embutidos, etc.

LUZ: Todos los hornos poseen iluminación interior, además se puede activar de manera independiente mediante la opción en aquellos modelos que llevan este símbolo.

ECO (VENTILADOR + RESISTENCIA CIRCULAR): Más ahorro de energía para uno o más niveles de cocción. La resistencia circular y el turbo ventilador están activados.

STEAM CLEAN: El calor covierte el agua en vapor y suaviza los restos de comida para facilitar la limpieza.

PYROLYTIC CLEAN: Calienta el interior de su horno a temperaturas superiores a 480 ° C, convierte los restos de comida en cenizas.

KEEP WARM: Se utiliza para mantener la comida caliente a una temperatura lista para servir durante un largo período de tiempo.

PIZZA CHEF: El calor adicional asegura que la pizza se vuelva agradable y crujiente.

DOUGH PROVING: It creates a fluffier dough as infused by using combination of low heat and steam.

MICROWAVE POWER: It offers defrosting, heating, cooking, baking, and roasting functions as a microwave.

FUNCIÓN GRILL: Esta función le permitirá tostar y dorar rápidamente los alimentos.

DESCONGELACIÓN POR PESO: Permite descongelar completamente alimentos grandes y densos evitando la cocción parcial.

DESCONGELACIÓN POR TIEMPO: Permite descongelar los alimentos sin cocinarlos.

TEMPORIZADOR DE COCCIÓN: Establece la hora de inicio, la hora de finalización o la duración del proceso de cocción.

PLACAS

Cada paso en el camino hacia el arte culinario forma parte de un todo. Diseños fuertes, tecnología avanzada, multifuncionalidad.

60 cm
Ancho

Inducción

Vitrocerámica HL

Fácil Limpieza

Bridge

Control Remoto de
Campana por la Encimera

Indicador Calor
Residual

Time Assistance

Child Screen Lock

Booster

remote control HOOD from HOB

Silverline presenta 2 encimeras de inducción diferentes que combinan estilo de alta gama y tecnología avanzada.

Mediante un control , situado en la encimera, puede controlar a distancia todas las funciones de su campana. Es hora de tomar el control mientras cocinas y disfrutar de tenerlo todo a tu alcance.

Las encimeras Silverline con extractor integrado eliminan los olores indeseables de su cocina y son extremadamente fáciles de usar.

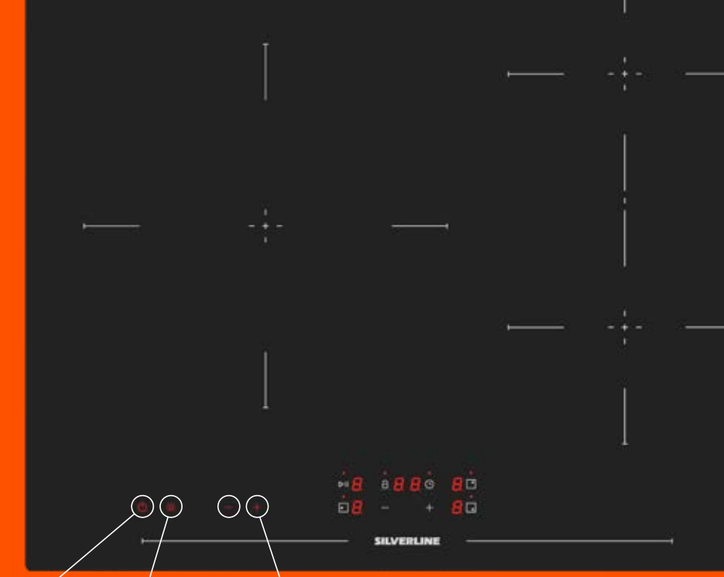

On-off

Iluminación

Campana + -

Nuestras encimeras vienen con características que brindan soluciones para cada cocina y ahorran energía.

Control Remoto de la Campana Desde la Placa

Es posible controlar las distintas funciones de la campana directamente desde la encimera.

Booster

Esta función se utiliza para calentar el horno rápidamente; no es adecuado para cocinar alimentos.

Cristal de Alta Calidad

Con una superficie de vidrio vitrocerámico en la parte superior, los materiales de alta calidad brindan una durabilidad duradera.

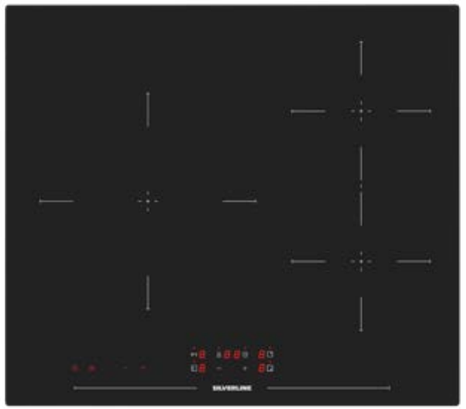

HBI-63 F

PLACA INDUCCIÓN

Características	Built-in 60cm Negra
Comfort de Uso	3 Zonas Inducción Cristal Eklas-Eurokera Ceran Control Campana Booster Touch Control Máxima potencia Zona Bridge 3000W Timer Pause and Go
Seguridad	Bloqueo Seguridad Piloto Calor Residual Apagado Auto de Seguridad
Otras Prestaciones	Dimensiones Producto (WxDxH): 590x520x46mm Cut Out Dimensions (WxDxH): 565x495mm Right Zone Size / Power: 140, 210, 270 / 1050, 1950, 2700W Front Left Zone Size / Power: 175 mm / 1800 W Rear Left Zone Size / Power: 140 mm / 1200 W Maximum Power: 5700W (European induction technology: Coils + IPC + HMIs)

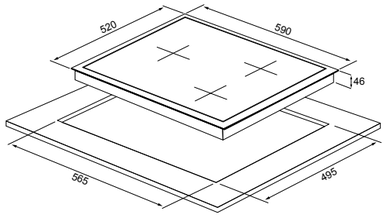

Código	Dimensión	Color
1400201, 2.05450.AJ.825.01	60cm	Negra

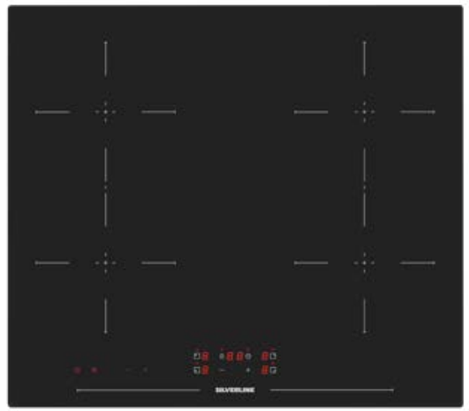

HBI-64 F

PLACA INDUCCIÓN

60 cm

Hob Features	Built-in 60cm Black
Comfort Features	4 Induction Zones Eklas-Eurokera Ceran Glass Hood Control Booster Touch Control Maximum Bridge Power 3000W Timer Pause and Go
Safety	Child Safety Lock Residual Heat Control Automatic Safety Switch Off
Other Features	Product Dimensions (WxDxH): 590x520x46mm Cut Out Dimensions (WxDxH): 565x495mm Front Right Zone Size / Power: 180 / 2000W Rear Right Zone Size / Power: 180 / 2000W Front Left Zone Size / Power: 180 / 2000W Rear Left Zone Size / Power: 180 / 2000W Power Limitation: 6000, 3500 or 2800W Maximum Power: 5700W (European induction technology: Coils + IPC + HMIs)

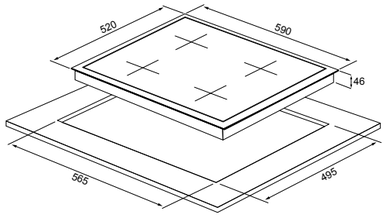

Código	Dimensión	Color
1400202, 2.05448.AJ.825.01	60cm	Negra

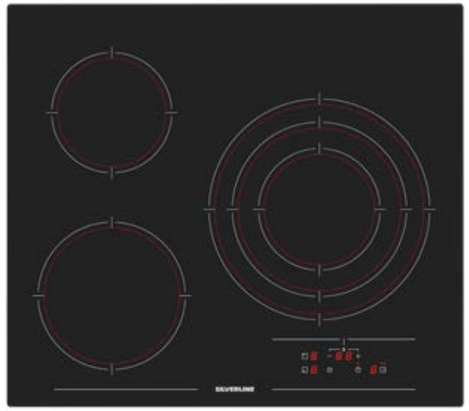

HBR-63

PLACA VITROCERÁMICA HL

60 cm

Hob Features	Built-in 60cm Black
Comfort Features	3 Radiant Zones Eklas-Eurokera Ceran Glass Hood Control Booster Slider Control Timer Keep Warm Pause and Go
Safety	Child Safety Lock Residual Heat Control Automatic Safety Switch Off
Other Features	Product Dimensions (WxDxH): 590x520x63mm Cut Out Dimensions (WxDxH): 560x495mm Front Right Zone Size / Power: 180 / 2000W Rear Right Zone Size / Power: 180 / 2000W Left Zone Size / Power: 280mm /3600W Maximum Power: 5700W (European induction technology: Coils + IPC + HMIs)

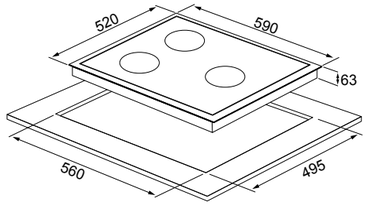

Código	Dimensión	Color
1500203, 2.05451.AJ.825.01	60cm	Negra

CAMPANAS

El alto rendimiento se logra mediante tecnologías inteligentes y un diseño sólido. Como pasamos gran parte de nuestro tiempo allí, ¿quién no quiere una cocina limpia y una excelente estética?

55cm
Distancia Encimera (Electrica)

65cm
Distancia Encimera (Gas)

53cm
Distancia Encimera (Eléctrica / Gas)

Iluminación LED

Iluminación Lineal LED

Iluminación Superficie Completa

Iluminación LED Rgb

Iluminación LED Sintonizable

Control Remoto

App. Control

Silverconnect

Control Remoto Campana desde Encimera

Drop Control

V12 IQ
V12 Dynamic IQ Motor Tecnology

Plug & Play

Silverline Hi+

2in1
Encimera y Campana Integradas

Silver Mute

A
Modo Auto

M
Modo Manual

Indicador Calidad Aire

2L
Waste Water Capacity

Sensor Vapor

Auto Función

Using with Pipe

Lift

Filtro Carbono

Active Flex Carbon Filter

Filter Lifecycle Indicator

69 kg
Weight

Easy Installation

EXTRACTORES DE ENCIMERA

FLOW-in PRO
LOW in SOUND

Auto Mode

Conecta campana con la encimera. Ajusta el nivel de ventilación en función de los humos que detecta.

Fácil Limpieza

La parrilla y el filtro de grasa se pueden quitar y limpiar fácilmente en el lavavajillas.

2L

GRAN CAPACIDAD DEL CONTENEDOR DE AGUA

Fácil acceso al depósito
Fácil de extraer y limpiar

No es necesario renunciar a tus cajones!

SilverMute

3 Active Drawer

Con la profundidad de 45 cms

HBF-96 B

EXTRACTOR DE ENCIMERA

V12 IQ · 2in1 · 2L · 39 dB

Campana
Datos Técnicos

Categoría	Extractor Encimera
Dimensión	85cm
Tipo Extracción	Interno (Salida Libre / Recirculacion)
Acabado	Inox + Cristal Templado

Prestaciones

Flujo Max	648 (m^3/h)
Max Nivel Sonoro	67 dB(A)
Absorción Total	160W
Filtros	Filtro de Grasa Negro U Shape + Filtro de Carbón Activo Flexible Opcional
Control	9S+B Multi Slider
Iluminación	/
Duct Size	220x89 mm

Encimera
Datos Técnicos

Niveles Potencia	9 Niveles
Booster	4 Boosters
Bridge	Doble
Indicador Calor Residual	"H"
Mantenimiento Calor	Si
Timer	Si
Apagado de Seguridad Auto	90 Min
Bloqueo Seguridad	Si
Pausa e Inicio	Si
Voltaje	220-240V
Frecuencia	50 / 60Hz
Control	Multi Slider
Tipo Bobina	Octa Flex
Tamaño y Potencia de la Bobina	2 (2kW – 2.8kW) - 190*190mm 2 (1,5kW – 2.8kW) - 190*190mm
Potencia Total	7.2 kW
Limitación Potencia	2,8kW – 3,5kW – 7,2kW

Colores Rejillas

Inox + Negro

Colores Filtros Grasa

Negro

Código	Dimensión	Color
7110.8.825.01	85cm	Negra

DESCRPCIÓN DEL PRODUCTO

1 Parrilla Decorativa
2 Filtro de Grasa
3 Filtro Carbono
4 Hueco Filtro Grasa
5 Panel de Control
6 Depósito de Agua
7 Tubo Flexible

Medidas del producto:

85 cm Flow-in Pro

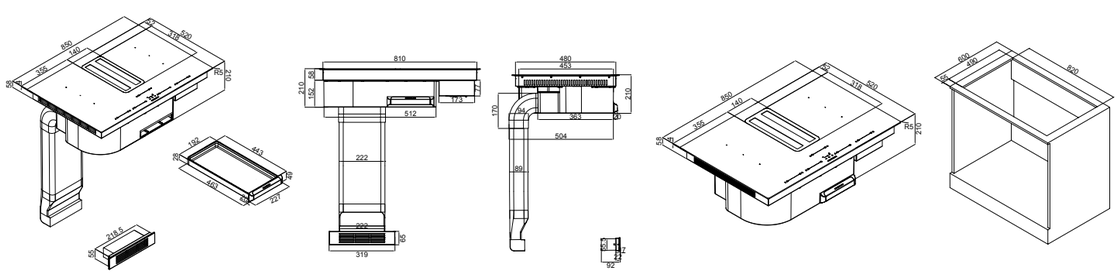

PLUG & PLAY KİT

El kit Plug & Play (YT207.1001.91) debe usarse con filtro de carbón. La instalación se realiza conectando el adaptador y el tubo flexible con cinta. El aire frio que pasa a través del filtro se extrae desde la parte trasera.

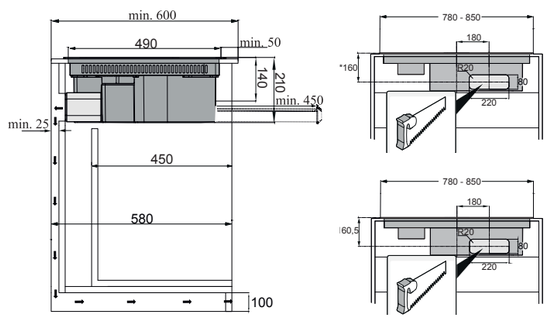

TIPOS DE INSTALACIÓN CON ACCESORIOS Y REPUESTOS

Uso del KIT DE SALIDA DE AIRE H6

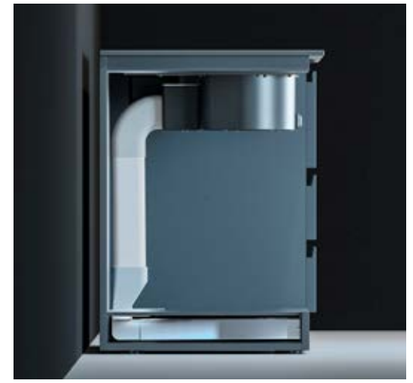

Esta instalación se puede realizar con el código YT207.1001.89. Para que la tubería pase al zócalo se debe realizar el siguiente corte en la encimera. Luego, las tuberías deben colocarse y pegarse entre sí. La dirección (delantera, trasera, derecha o izquierda) de las rejillas de ventilación en la encimera se puede ajustar con un tubo flexible y la ranura de ventilación H6 se puede abrir hacia el rodapié. Se recomienda utilizar un filtro de carbón.

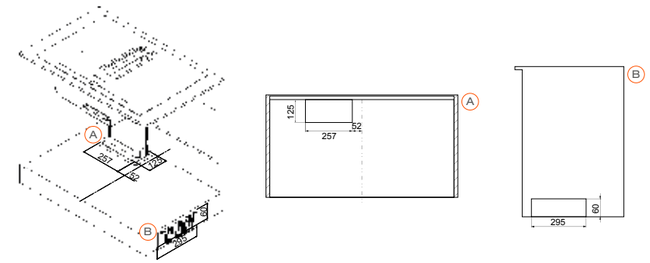

VARIANTES DE SALIDA DE AIRE (OPCIONALES)

Frontal

Trasera

Laterales

VARIANTES DE USO DE CAJONES

1 Cajón

2 Cajones

343x450 -> 1. & 2. Drawers

3 Cajones

286x450 -> 1. Drawers
200x450 -> 2. & 3.Drawers

2 Cajones + 1 Cajón cubertería

195x450 -> 1. Cajones
245x450 -> 2 & 3. Cajones

CONFIGURACIÓN E INSTALACIÓN

• Las piezas del interior del dispositivo pueden tener bordes afilados. Utilice equipo de protección.

ATTENCIÓN!

• Los muebles sobre los que se instalará el dispositivo deben ser resistentes a una temperatura de 90° C.

• La durabilidad de los muebles en los que se instalará el dispositivo también debe garantizarse una vez finalizados los procesos de corte.

• Especialmente en placas delgadas, la capacidad de carga y la durabilidad deben garantizarse con los componentes de soporte adecuados. Considere el peso del dispositivo al incluir pesos adicionales. El material de refuerzo utilizado debe ser resistente al calor y la humedad. El peso del dispositivo se encuentra en la etiqueta de la caja.

• Limpiar las virutas después de cortarlas. Cubra las superficies cortadas para que sean resistentes al calor y no goteen agua.

• El ángulo de la superficie de la sección a la placa de trabajo debe ser de 90°.

Figura 1

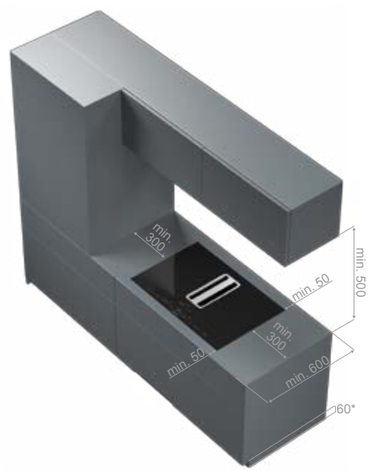

Dimensiones para cortar la encimera y uso de silicona

Tenga en cuenta las distancias de seguridad especificadas para las dimensiones de la encimera.

• La distancia entre el dispositivo y la parte posterior y frontal del gabinete debe ser de 50 mm como mínimo.

• Debe dejarse una distancia mínima de 300 mm desde los lados derecho e izquierdo del dispositivo.

• La profundidad del banco debe ser como mínimo de 600 mm.

* También es apto para el uso de 100 mm según los conductos de ventilación a utilizar.

Figura 2

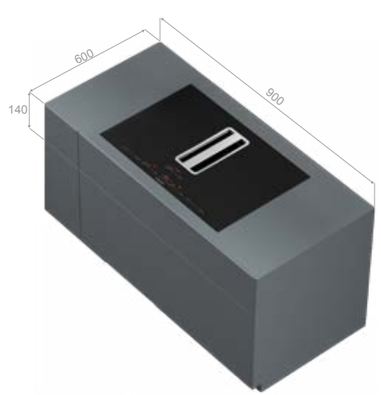

Considere las dimensiones en la Figura 2 para las dimensiones mínimas de la encimera.

Figura 3

Organice su encimera de acuerdo con la sección del mostrador en la Figura 3.

Figura 4

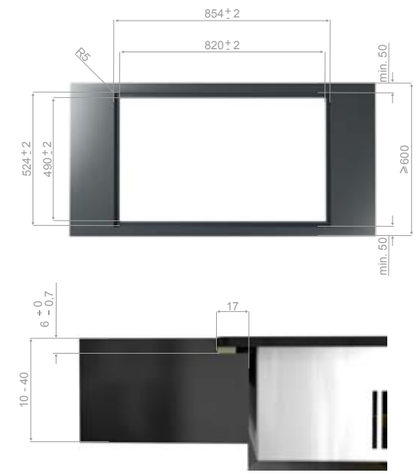

Considere los cortes de banco en la Figura 4 para la instalación empotrada.

Figura 5

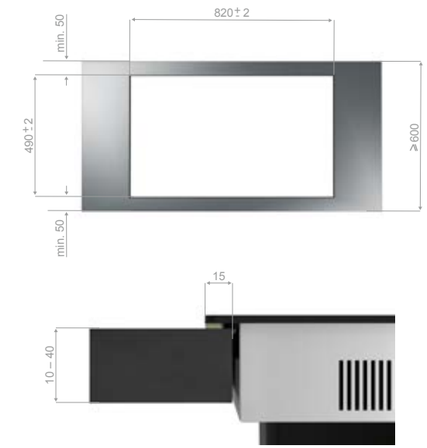

Considere los cortes de banco en la Figura 5 para la instalación sobre la encimera.

Figura 6

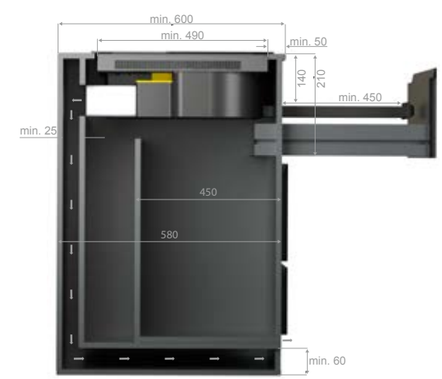

El aire recirculado saldrá a través de la pared trasera de su encimera. La distancia de salida de aire en la pared trasera de su encimera es como mínimo de 25 mm.

Figura 7

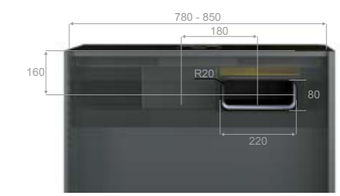

Figura 8

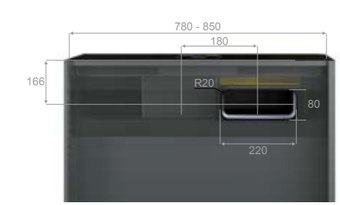

Cuando prepare la pared posterior de su encimera, corte la pared posterior de acuerdo con las dimensiones de corte especificadas. Considere las dimensiones de corte en la Figura 7 para la instalación sobre la encimera y la Figura 8 para la instalación empotrada.

Figura 9

Instale el adaptador con 4 tornillos para aglomerado en el área de corte que ha preparado en la pared posterior de su encimera. Después de preparar su encimera de acuerdo con las dimensiones especificadas, continúe con los pasos de instalación.

Figura 10

1- Cubierta Decorativa / 2- Filtro Grasa / 3- Contenedor agua

Retire la cubierta decorativa, el filtro grasa y el contenddor de agua del producto durante la instalación para que no se caigan y se dañen.

Figura 11

Antes de colocar su producto en la encimera, coloque el producto boca abajo sobre la encimera para unir materiales de sellado y aislamiento térmico.

Asegúrese de que el producto no se dañe al colocarlo sobre el mostrador.

Figura 12

Separe el material aislante de la cinta protectora y péguelo a su producto.

Figura 13

1- Tubo flexible

Conecte el tubo flexible como en la marca de la flecha.

Figura 14

1- Cinta de Sellado

Para evitar que salga aire por el punto de unión del tubo flexible con el producto, fije la pieza de unión con cinta selladora.

Figura 15

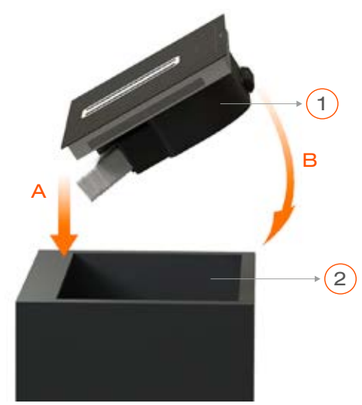

1 - Producto / 2- Encimera

Para colocar el producto dentro de la encimera, levántelo sobre el mostrador y muévalo en una posición plana. Primero coloque la parte posterior del producto en la encimera (A). Luego coloque la parte frontal del producto (B).

Figura 16

Después de colocar el producto en el mostrador, conecte el tubo flexible al adaptador ubicado en la pared posterior de su encimera.

Pegue las juntas con cinta selladora.

Figura 17: Built-in instalación (enrasado)

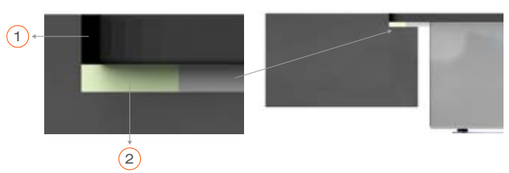

Uso de silicona después de la instalación;

1- Silicona negra resistente al calor / 2 - Esponja

Después de completar la instalación de su dispositivo, llene los espacios restantes en su encimera con silicona resistente al calor. Después de llenar los huecos restantes con silicona resistente al calor, limpie la superficie de su encimera y encimera con un paño húmedo para que no se manche.

Figura 18: Instalación sobre la encimera

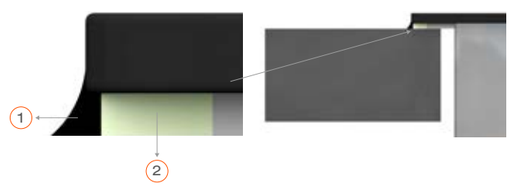

Uso de silicona después de la instalación;

1- Silicona negra resistente al calor / 2 - Esponja

Después de completar la instalación de su dispositivo, llene los espacios restantes en su encimera con silicona resistente al calor. Después de llenar los huecos restantes con silicona resistente al calor, limpie la superficie de su encimera y encimera con un paño húmedo para que no se manche.

Figura 20

Para extraer el tanque de agua, se requiere un espacio de 450 mm.

Figura 21

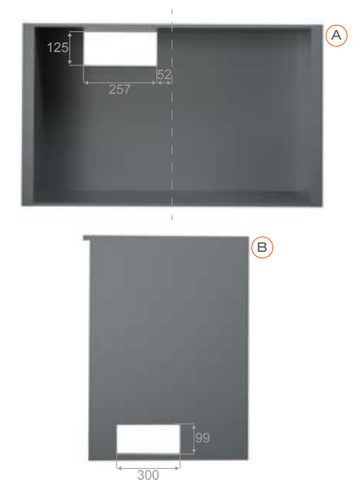

Prepare su encimera de acuerdo con las dimensiones de corte.

CON FILTRO DE CARBONO INSTALACIÓN ALTERNATIVA

ATENCIÓN!
Compruebe las dimensiones de su mostrador antes de comenzar la instalación!

Figura 19

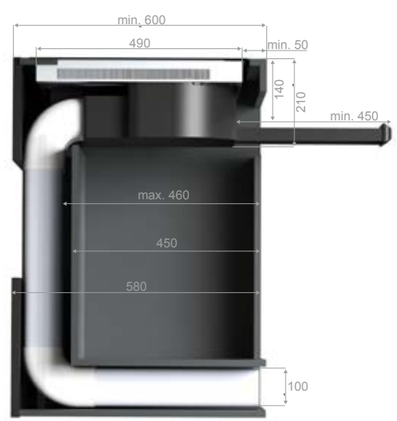

Antes de comenzar la instalación, considere las dimensiones de instalación para preparar su encimera.

Figura 22

Después de preparar su encimera en las dimensiones adecuadas, continúe con los pasos de instalación en la Figura 22 después de completar los pasos de instalación en la Figura 10 / Figura 11 / Figura 12.

1- Tubo Acodado (Corto)

Conecte el tubo acodado como en la marca de la flecha.

Figura 23

1- Cinta Selladora

Para evitar que salga aire por el punto de unión del tubo acodado con el producto, fije la pieza de unión con cinta selladora.

Figura 24

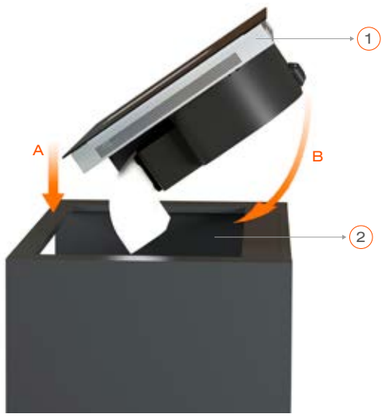

1- Product / 2- Encimera

Para colocar el producto dentro de la encimera, levántelo sobre la encimera y muévalo en una posición plana.

Primero coloque la parte posterior del producto en la encimera (A). Luego coloque la parte frontal del producto (B).

Figura 25

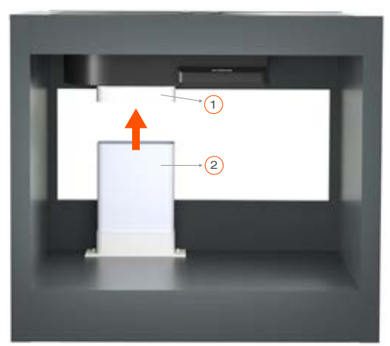

1- Tubo acodado / 2- Tubo rectangular

Conecte el tubo rectangular al tubo acodado como se indica en la marca de la flecha.

Figura 26

1- Tubo acodado / 2- Tubo rectangular

Pase el tubo acodado a través de la parte del zócalo de su encimera.

Figura 27

1- Tubo acodado / 2- Tubo rectangular

Después de pasar el tubo acodado a través de su encimera , conéctelo al tubo rectangular como se indica en la marca de la flecha.

Pegue la unión de los dos tubos con cinta selladora.

Figura 28

Puede completar la parte de su producto indicada en la Figura 28 con los materiales que puede obtener del departamento de accesorios y repuestos.

Pegue la unión de los dos tubos con cinta selladora.

Figura 29 Built-in instalación (enrasado)

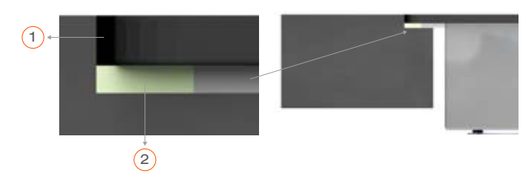

Uso de silicona después de la instalación;

1- Silicona negra resistente al calor / 2- Esponja

Después de completar la instalación de su dispositivo, llene los espacios restantes en su encimera con silicona resistente al calor.

Figura 30 Instalación sobre encimera

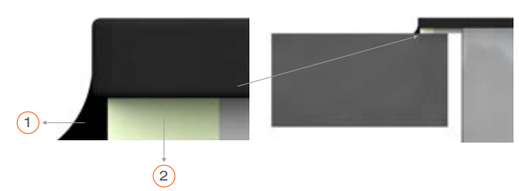

Uso de silicona después de la instalación;

1- Silicona negra resistente al calor / 2- Esponja

Después de completar la instalación de su dispositivo, llene los espacios restantes en su encimera con silicona resistente al calor.

Figura 31

1- Lámina Protectora

Una vez que haya completado su instalación, retire la lámina protectora del producto.

CAMPANAS DE TECHO

LIGHTLINE

DISEÑO ELEGANTE Y LLAMATIVO

El cristal y el marco de aluminio sutil, cuando se combinan con la luz, ofrecen una iluminación elegante. Con un acabado mate suave, el marco refleja la luz perfectamente.

COLORES LLAMATIVOS QUE SE REFLEJAN EN EL TECHO

FACILIDAD DE USO CON LA APP DEL MÓVIL

La APP del móvil puede controlar las funciones principales de la campana, es decir, el caudal de aire, los movimientos hacia arriba y hacia abajo y la iluminación. Es posible utilizar la aplicación para configurar la temperatura de la iluminación funcional y cambiar el color de la iluminación ambiental.

Hob2Hood

Lightline y cualquier placa de cocción se pueden conectar cómodamentepara una experiencia culinaria brillante.

Elevación

Es ajustable en altura hasta 1,10 m a través de la aplicación. Cuando no está en uso, se eleva para integrarse como un accesorio de techo.

HDL-128 B / W

CAMPANA DE TECHO

55cm 65cm 69 kg

Datos Técnicos

Categoría	Campanas de Techo (Isla)
Dimensión	120 cm
Tipo Extracción	Interno (Recirculación)
Acabado	Aluminio + Cristal Templado

Color

Negro Blanco

Prestaciones

Flujo Máx.	600 m³/h
Máx. Nivel Sonoro	58 dB(A)
Total Absorción	247 W
Filtros	Filtros de Acero Inox - Cassette - + Filtro Carbón Activo
Control	3S+1B App + Control Remoto
Iluminación	87W LED Stripe (RGB + TW)
Tamaño del Conducto	/

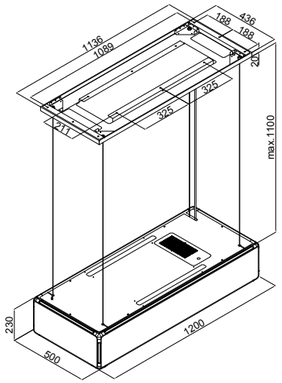

Código	Dimensión	Color
4390.2.825.01	120cm	Negra
4390.2.825.02	120cm	Blanca

DESCRIPCIÓN DEL PRODUCTO

1. Consola de techo y cubierta decorativa Incluye placa de instalación de techo
2. Cables de Suspensión
3. Cable Eléctrico 220 V
4. Cuerpo Principal del Dispositivo
5. Vidrio de Succión Lateral / Iluminación Decorativa de la Encimera
6. Iluminación Lateral Decorativa (Ubicada en cada esquine del dispositivo)
7. Subluces Decorativas (Ubicadas en todos las esquinas de la parte inferior del dispositivo)
8. Funcionamiento Mediante Control Remoto

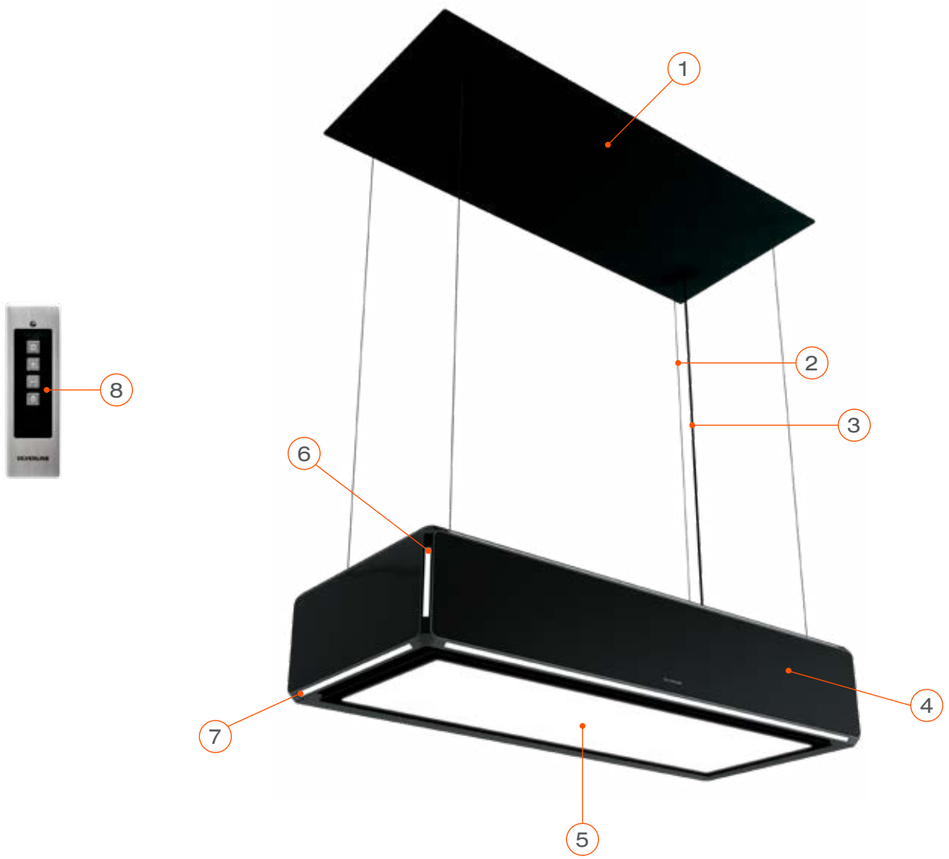

CONFIGURACIÓN E INSTALACIÓN

NOTA ANTES DE LA INSTALACIÓN: CONEXIÓN ELÉCTRICA:

Para que no aparezcan los molestos cables, debes planificar la conexión eléctrica antes de la instalación.

ADVERTENCIA!

Peligro de muerte por instalación contraria a la normativa!

• Existe el riesgo de descarga eléctrica debido a no seguir las regulaciones al conectar una toma de corriente adicional.

• Si se requiere un toma de corriente adicional, comuníquese con un electricista.

• Debe instalar la campana de modo que el enchufe de red sea accesible también después de la instalación.

• Las piezas del interior del dispositivo pueden tener bordes afilados. Utilice equipo de protección.

ATENCIÓN!

• Peligro de daños materiales por manipulación incorrecta! Colgar el dispositivo requiere mucho esfuerzo físico debido a su tamaño y peso. Si el dispositivo se cae, el dispositivo, los muebles de cocina y otros objetos pueden resultar dañados.

• La superficie sobre la que se instalará el dispositivo debe ser resistente a una temperatura de 90° C.

• La durabilidad de la superficie en la que se instalará el dispositivo también debe garantizarse después de que se completen los procesos de corte / perforación.

• Especialmente en placas delgadas, la capacidad de carga y la durabilidad deben garantizarse con los componentes de soporte adecuados. Considere el peso del dispositivo al incluir pesos adicionales. El material de refuerzo utilizado debe ser resistente al calor y la humedad. El peso del dispositivo se encuentra en la etiqueta de la caja.

Figura 1

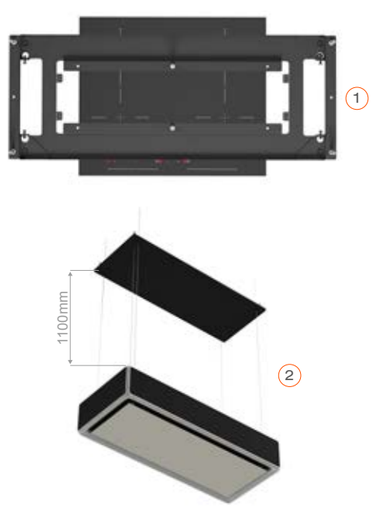

La placa de suspensión del techo debe colocarse de manera que la placa esté centrada. Cuando coloque la plantilla de instalación en la superficie, asegúrese de que esté centrada en la encimera (1). La distancia entre el techo y la encimera es de 1100 mm mientras el dispositivo está en la posición más baja (2).

Figura 2

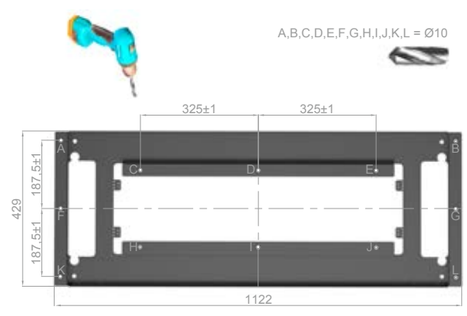

Coloque la plantilla de instalación en los accesorios de montaje en la superficie donde se montará la campana. Retire todas las partes de la campana de su embalaje.

Figura 3

Taladre los agujeros con una broca de 010 mm utilizando los puntos (A, B, C, D, E, F, G, H, I, J, K, L) marcados en la plantilla de instalación donde se instalará el dispositivo. La profundidad del agujero debe ser como mínimo de 60 mm.

Figura 4

Para la conexión eléctrica, coloque el extremo del cable de red en el área adecuada. No debe haber corriente eléctrica en el cable de red.

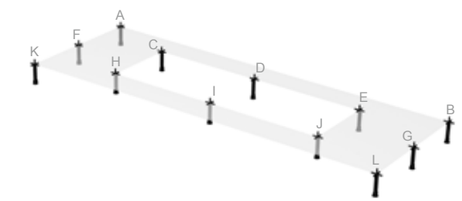

Retire la plantilla de montaje de la superficie. Inserte tacos de 010 mm en los orificios que ha taladrado.

Figura 5

Los accesorios de instalación incluyen tornillos de suspensión de 12 x 5,5 x 60 mm y 12 arandelas. Pase las arandelas al tornillo de suspensión.

Figura 6

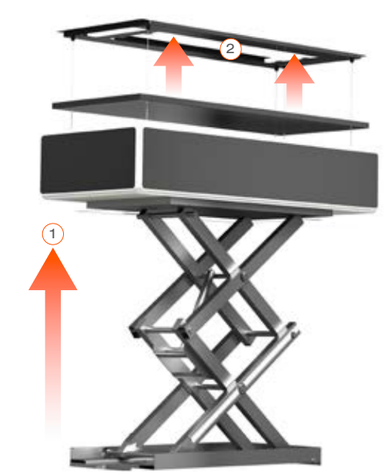

Coloque el dispositivo sobre una plataforma y levántelo (1). Levante la placa de suspensión del techo (2).

Figura 7

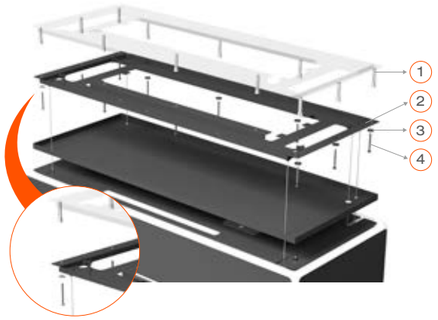

1- Pasador de plástico Ø10mm / 2- Placa de suspensión de techo / 3- Arandela M10 / 4- Tornillo de suspensión de 5,5 x 60

Atornille la suspensión de techo con el tornillo de suspensión de 12 x 5,5 x 60 en los tacos de plástico de 010 mm que ha instalado previamente en el techo. Baje suavemente el elevador de montaje y retírelo de debajo del dispositivo para asegurarse de que cuelgue de manera segura.

Figura 8

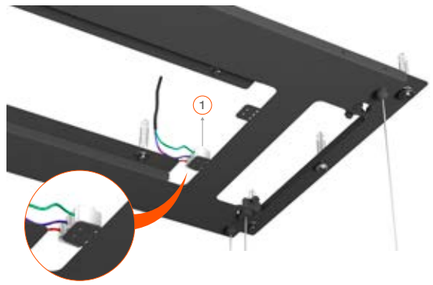

1- Terminal de conexión del cable de red

Conecte el cable de red al terminal.

PELIGRO!
Asegúrese de que no haya electricidad en el cable de red antes de conectarlo al terminal. Cumpla con los valores de voltaje en la etiqueta interna del producto.

Figura 9

ADVERTENCIA!
Peligro de muerte por instalación contraria a la normativa! Existe el riesgo de descarga eléctrica debido a no seguir las regulaciones al conectar un tomacorriente adicional requerido o la línea de alimentación. Si se requiere una toma corriente adicional, comuníquese con un electricista.

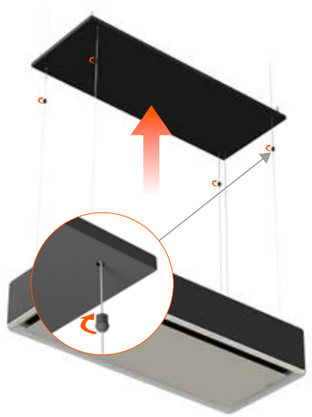

Empuje la cubierta decorativa hacia arriba en la dirección de la flecha. Apriete las contratuercas manualmente.

ATENCION!
Cuando el dispositivo está en la posición superior, la cubierta decorativa no debe entrar en contacto con la superficie superior del dispositivo (excepto el interruptor). En tal caso, determine la diferencia de nivel y retire la cubierta decorativa volviendo a colocar el aparato en la posición inferior y siguiendo el proceso de instalación en orden inverso.

Figura 10

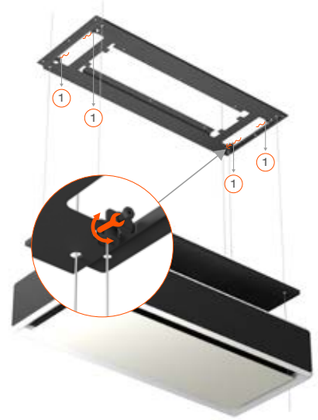

1- Hanger Wire Adjustment Mechanism

To adjust the level difference, adjust the hanger wire adjustment mechanism by turning left or right with the appropriate wrench.

CAMPANAS DE TECHO

BRILLANTE Y PURO RENDIMIENTO DEL DISEÑO

Pure Plus, con su tecnología de vanguardia y su diseño simple y ergonómico, hace avanzar la experiencia de la cocina y mejora el diseño de la cocina con materiales de alta calidad. También destaca por su grean capacidad de abosorción

HDP-R5 B / W

CAMPANA DE TECHO

55cm | 65cm | 11.1 kg

Color

Negro Blanco

Datos Técnicos

Categoría	Campanas de Techo (Isla)
Dimensión	50cm
Tipo extracción	Interno (Recirculación)
Acabado	Aluminio + Cristal Templado

Prestaciones

Flujo Máx.	765 m³/h
Máx. Nivel Sonoro	64 dB(A)
Total Absorción	280W
Filtros	Filtros de acero Inox- cassette- + Filtro Carbón Activo
Control	2S+1B Touch Control + Control Remoto
Iluminación	2x2,5W D-LED
Tamaño del conducto	/

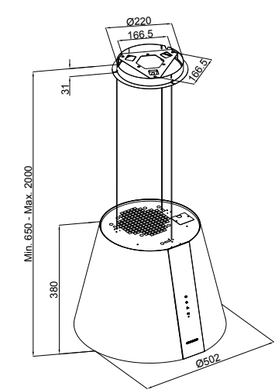

Código	Dimensión	Color
4386.5.825.01	50cm	Negra
4386.5.825.02	50cm	Blanca

DESCRIPCIÓN DEL PRODUCTO

1. Cubierta de Placa de Soporte de Techo
2. Alambres de Suspensión
3. Cuerpo
4. Panel de Control
5. Iluminación Campana
6. Control Remoto

El panel de control no se ve afectado por el vapor de cocción gracias al vidrio frontal con la parte superior en ángulo. Además desde el panel de control, también puede controlar Pure Plus de forma remota.

Gracias a sus avanzadas luces LED, Pure Plus ofrece potentes efectos de iluminación.

CONFIGURACIÓN E INSTALACIÓN

Figura 1

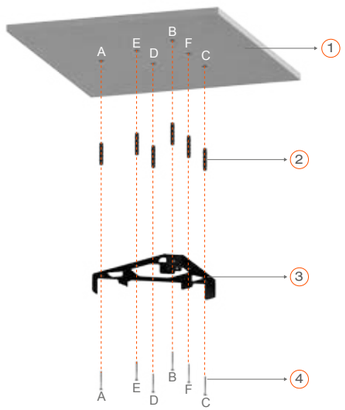

1- Techo / 2- 6 x clavijas de plástico, Ø 10 mm / 3- Placa de suspensión de techo / 4- Tornillo de suspensión de pared 6x5,5x60

Taladrar la superficie del techo (1) donde se instalará el producto desde los puntos A, B, C, D, E, F, G, H con una broca de Ø10 mm.

Inserte pasadores de plástico de Ø10 mm en los orificios A, B, C, D, E, F que ha perforado.

Monte la hoja de conexión del techo desde los puntos A, B, C, D, E, F al techo con tornillos 5,5x60 (4).

Figura 2

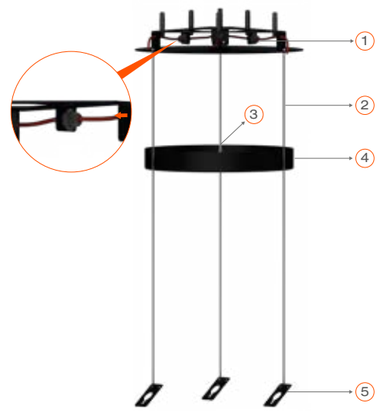

1- Mecanismo de bloqueo del soporte del techo / 2- Cable de suspensión del producto / 3- Paso del cable de alimentación de la placa de suspensión del techo / 4- Cubierta de plástico del soporte del techo / 5- Placa de suspensión del cuerpo

Pase los cables de suspensión de producto (2) a través de la hoja de suspensión de techo (4). Durante este proceso, el paso del cable de alimentación (5) debe estar a la derecha cuando se mira desde la parte frontal del producto.

Pase los cables de suspensión de producto (2) a través del mecanismo de bloqueo de suspensión de techo (1). Todos los cables de suspensión deben tener la misma longitud que se solicite.

Figura 3

ATENCIÓN!
El mecanismo de bloqueo de los cables de suspensión evita que el cable se salga de su posición o se mueva hacia atrás, siempre que los pasadores de tope no estén presionados hacia adelante.

1- Placa de fijación / 2- Pernos de anclaje / 3- Pernos de fijación / 4- Cable de alimentación

Se debe instalar un mecanismo de bloqueo de suspensión de techo 3 (1) en el cuerpo con tornillos de 3,5 x 9,5 (2) y tornillos M5 x 15 (3).

Pase el cable de alimentación (4) a través del paso del cable de alimentación de la placa de suspensión del techo y realice la conexión eléctrica. Cierre la cubierta de la placa de suspensión del techo.

PERFECTAMENTE INTEGRADAS EN LA COCINA

Las campanas extractoras de techo de Silverline están diseñadas para satisfacer las necesidades y expectativas del consumidor combinando elegancia y funcionalidad con el objetivo de convertir las cocinas modernas en espacios de vida cómodos. Al proporcionar una circulación de aire continua en la habitación, las campanas de techo son adecuadas especialmente para islas de cocina, ya que son fáciles de usar y ocupan un espacio más pequeño en la cocina.

HDC-95B / 95 W / 125 W

CAMPANA DE TECHO

18.8 kg

Color

Negro Blanco

Datos Técnicos

Categoría	Campana de Techo
Dimensión	90 - 120cm
Tipo extracción	Interno (Salida libre/ Recirculación)
Acabado	Cristal Templado

Prestaciones

Flujo Máx.	773 m³/h
Máx. Nivel Sonoro	61 dB(A)
Total Absorción	340,5W
Filtros	Filtros de acero Inox - cassette - + Opción Filtro Carbón Activo
Control	4S Control Remoto
Iluminación	3x3,5W LED
Tamaño del Conducto	150mm / 120mm

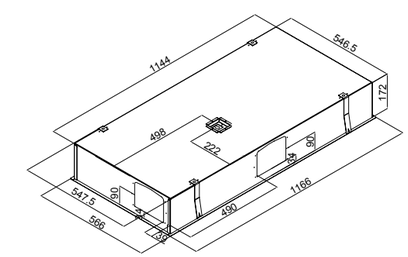

Código	Dimensión	Color
4229.9.825.01	90cm	Negra
4229.9.825.02	90cm	Blanca
4229.2.825.01	120cm	Blanca

DESCRIPCIÓN DEL PRODUCTO

1 Alambre de sujeción
2 Air Vent
3 Cuerpo
4 Iluminación
5 Cristal lateral para extracción
6 Uso con un control remoto

Es muy silencioso gracias a la eficiente tecnología del motor.

La salida de aire que se puede dirigir desde los 4 lados permite una circulación de aire continua y potente en la habitación.

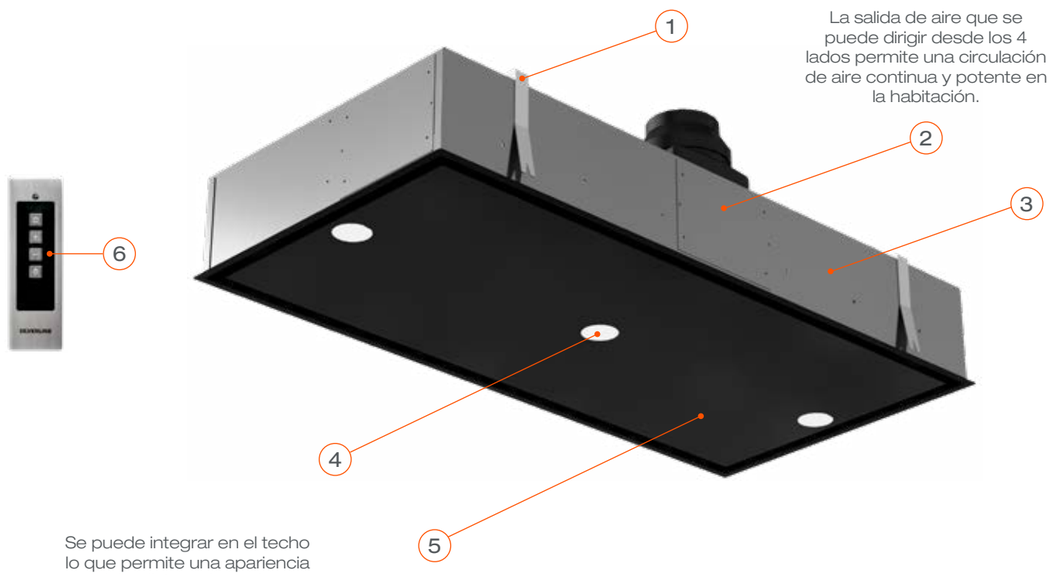

Se puede integrar en el techo lo que permite una apariencia minimalista en la cocina.

CONFIGURACIÓN E INSTALACIÓN

• Las piezas del interior del aparato pueden tener bordes afilados. Utilice equipo de protección.

ATENCION!!

• La superficie sobre la que se instalará el dispositivo debe ser resistente a una temperatura de 90° C.

• La durabilidad de la superficie en la que se instalará el dispositivo también debe garantizarse después de que se completen los procesos de corte / perforación.

• Especialmente en laminados delgados, la capacidad de carga y la durabilidad deben garantizarse con los componentes de soporte adecuados. Considere el peso del dispositivo al incluir pesos adicionales. El material de refuerzo utilizado debe ser resistente al calor y la humedad. El peso del dispositivo se encuentra en la etiqueta de la caja.

• Limpiar las virutas después de cortar / perforar. Cubra las superficies cortadas para que sean resistentes al calor y no goteen agua.

• El ángulo de la superficie de la sección a la placa de trabajo debe ser de 90°.

Herramientas de Instalación

Tenga las siguientes herramientas listas antes de comenzar la instalación:

1- Una escalera sólida
2- Un taladro y brocas de 010 y 6 mm
3 - Destornillador Phillips
4 - Medidor de agua
5 - Lápiz
6 - Cinta métrica, regla plegable
7 - 2 personas
8 - Cortador de madera

• Desembale todas las partes del aparato.

• Antes de comenzar a instalar el aparato, seleccione un método de instalación adecuado de los indicados en este manual y cree un plan de instalación.

Figura 1

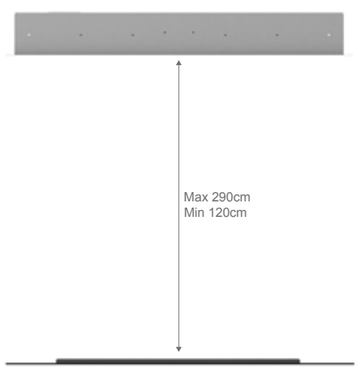

Una vez instalado el aparato, la distancia entre la encimera y la superficie inferior debe ser de 290 cm como máximo y de 120 cm como mínimo.Para distancias superiores a 120 cm, la campana de techo actuará como un producto de ventilación de uso general. El rendimiento del aire dependerá del motor de succión utilizado.

Figura 2

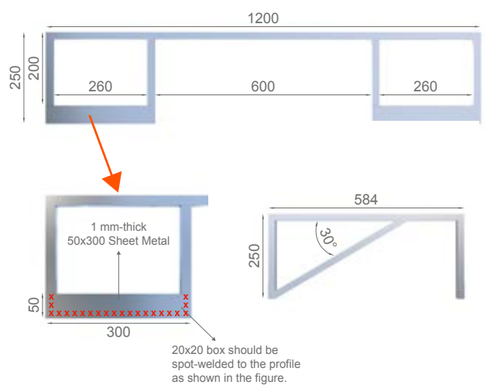

Make the platform shown in the technica drawing out of metal profile so that the product can be installed on the ceiling.

Figura 3

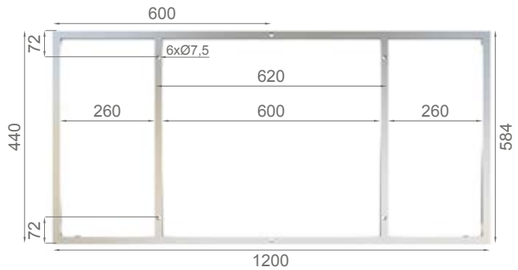

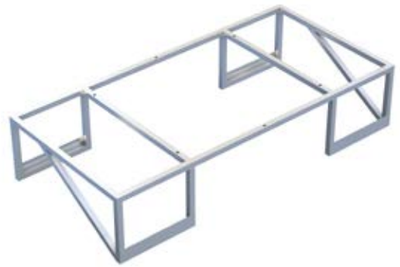

Realice la plataforma que se muestra en el dibujo técnico con perfil metálico para que el producto pueda instalarse en el techo.

Figura 4

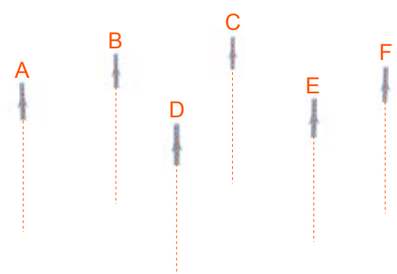

En el techo donde instalará el producto, utilice una broca de 010 mm para perforar los puntos A, B, C, D. Inserte pasadores de plástico de 010 mm en los puntos perforados.

Figura 5

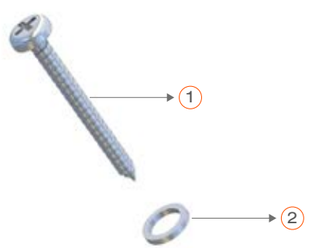

1- Tornillo de montaje 5.5x60 / 2- Arandela

Inserte las arandelas en los tornillos 5.5x60 que se encuentran en los accesorios de instalación.

Figura 6

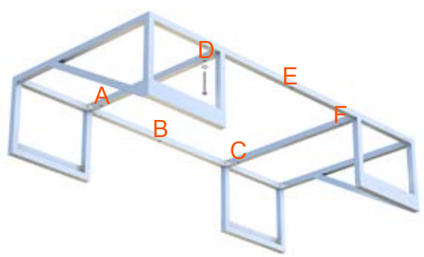

Fije el marco que preparó al techo desde los puntos A, B, C, D.

Figura 7

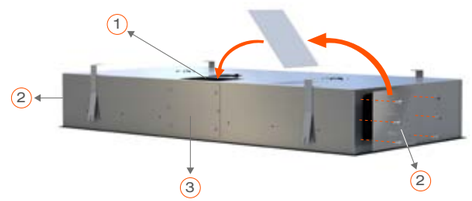

1- Área de descarga de aire superior
2- Áreas de descarga de aire derecha / izquierda
3- Área de descarga de aire de borde largo

Hay puntos de descarga de aire en 4 áreas diferentes de la campana. Esto asegura que el aire se descargue del área más adecuada durante la instalación. Retire la cubierta del punto de descarga donde desea descargar el aire e instálela en el área de descarga de aire expuesta.

Figura 8

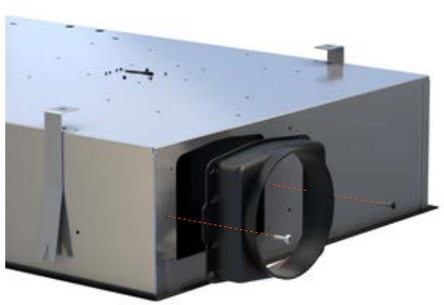

Inserte el adaptador de humos de plástico en el producto en el área de descarga de aire.

Figura 9

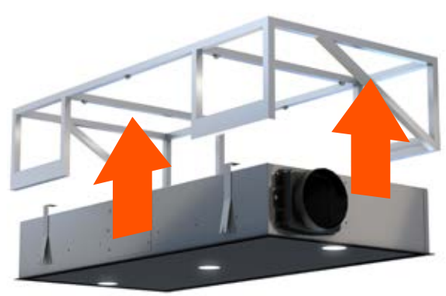

Levante la cubierta y asegúrese de que todos los ganchos de suspensión estén instalados en la estructura.

Figura 10

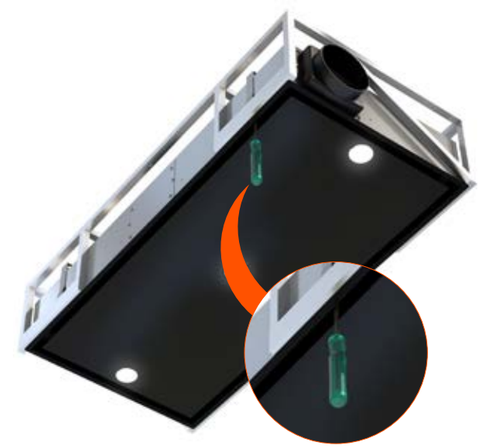

Apriete los tornillos del gancho de suspensión de la parte inferior del producto.

Figura 11

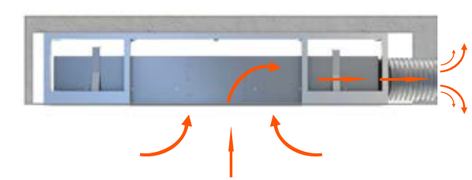

Instale el tubo de descarga de aire de la campana.

LA ARMONÍA PERFECTA DE FUNCIONALIDAD Y DISEÑO

Con un solo cristal y una forma inclinada, Soho transforma las funciones en una parte del diseño gracias al panel de control colocado sobre una superficie de vidrio transparente que refleja la simplicidad.

HDS-65 B / 85 B / 85 W / 85 G

CAMPANA DE PARED

55cm 65cm

Color

Negro Blanco Gris

Datos Técnicos

Categoría	Campana de Pared
Dimensión	60 - 80cm
Tipo extracción	Interno (Salida libre/ Recirculación)
Acabado	Inox + Cristal templado satinado

Prestaciones

Flujo Máx.	648 m³/h
Máx. Nivel Sonoro	63 dB(A)
Total Absorción	218W (60cm) - 216W (80cm)
Filtros	Filtros de acero Inox - cassette - + Opción filtro Carbón Activo
Control	3S Touch Control
Iluminación	1x8W LED Stripe
Tamaño del conducto	150mm / 120mm

Código	Dimensión	Color
3457.6.825.02	60cm	Negra
3457.8.825.01	80cm	Negra
3457.8.825.03	80cm	Blanca
3457.8.825.02	80cm	Gris

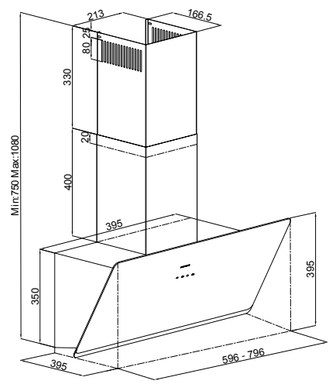

DESCRIPCIÓN DEL PRODUCTO

1 Chimenea Interna
2 Chimenea Externa
3 Cuerpo
4 Superficie Absorción Periférica / Cristal
5 Panel de Control
6 Iluminación

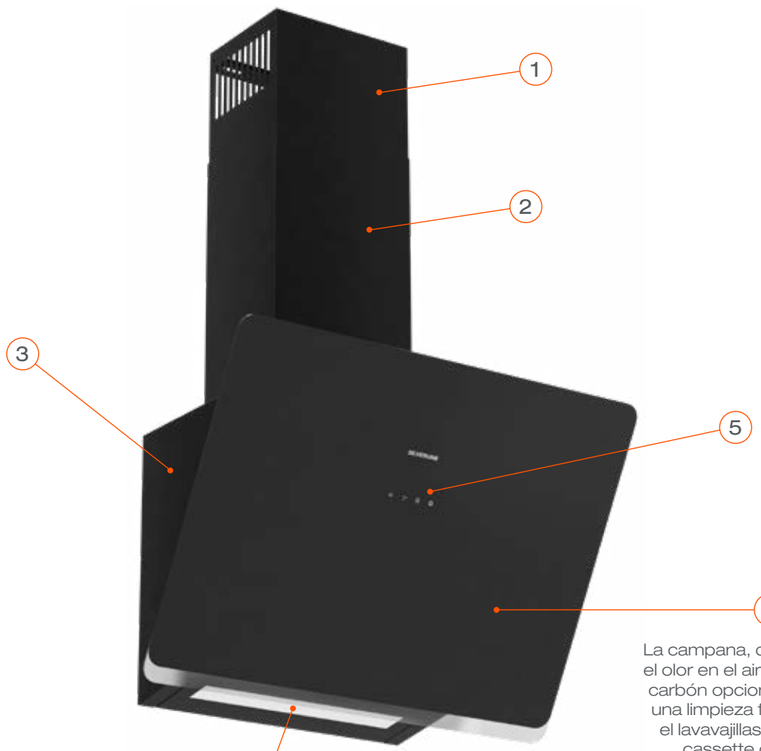

La campana, que filtra y atrapa el olor en el aire con su filtro de carbón opcional, proporciona una limpieza fácil al lavarla en el lavavajillas con el filtro de cassette de aluminio.

Posibilita la iluminación natural necesaria para la zona de cocción con iluminación LED. El tacto fino y transparente del fondo del vidrio permite que la luz se extienda por toda la superficie del cristal.

CONFIGURACIÓN E INSTALACIÓN

Comprobando la pared

• La pared debe estar en posición vertical recta y debe tener la fuerza necesaria para transportar el producto.

• La profundidad de los taladros debe ajustarse a la longitud de los tornillos.

• Los pernos y pasadores incluidos son adecuados para paredes de ladrillo.

Por favor use pasadores y pernos de fijación adecuados para otras construcciones (por ejemplo, yeso, placa, hormigón con aire incorporado, etc.).

PELIGRO!

Antes de perforar la pared, asegúrese de que no haya tuberías de agua, gas o electricidad pasando alrededor de los puntos de perforación planificados.

Figura 1

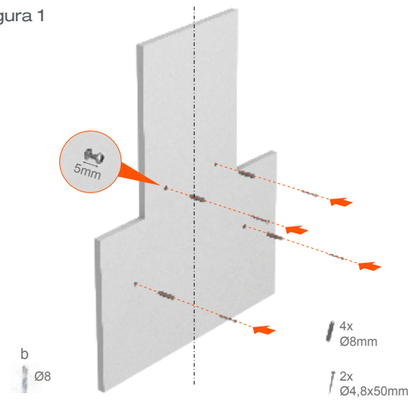

1. Dibuja una línea vertical en la pared desde el techo hasta la parte inferior de la campana.

2. Para perforar orificios para colgar la campana, pegue la plantilla de instalación en la superficie donde se instalará el aparato y marque los orificios de instalación (b).

3. Utilice una broca de Ø8 mm para perforar los orificios de suspensión e inserte los pasadores (b). Inserte 2 tornillos de suspensión de 4,8x50, dejando 5 mm entre la cabeza del tornillo y la pared (b).

Preparación del Aparato

• Abra la tapa del filtro.

• Abra el filtro de grasa de metal.

• Si el diámetro del tubo de descarga de aire es inferior a 150 mm, inserte el adaptador de humos de Ø150 / 120 mm.

Figura 2

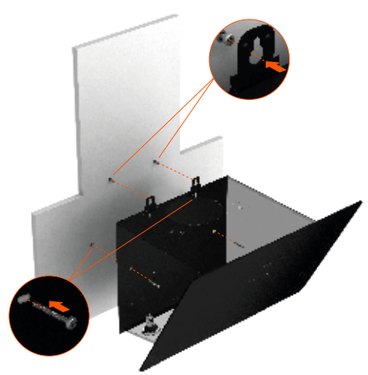

1. Sostenga el aparato de su cuerpo, insértelo en las paredes colgantes que insertó en la pared y luego apriete bien estos tornillos.

2. Fije el aparato a la pared desde los orificios de instalación de su interior con dos tornillos de 4,8x50.

3. Inserte el filtro de grasa de aluminio del aparato. Si el aparato se va a utilizar sin filtro de carbón, inserte el tubo de escape de aire.

Figura 3

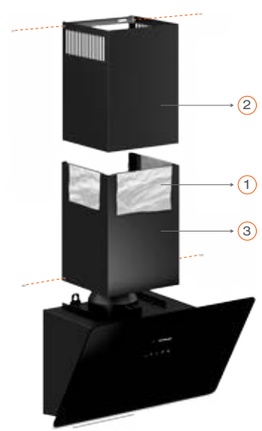

Realización de la Conexión de Salida de Aire

• Fije un extremo del tubo de escape de aire directamente al área de escape de aire.

• Fije el otro extremo del tubo al escape de aire del producto.

• Aísle los puntos de conexión de forma adecuada.

Instalación de Conductos de Placa

• Si hay una lámina protectora en los conductos de humos, extráigala (1).

• Tire hacia arriba del conducto de humos interior y atornillelo a la placa de conexión del conducto de humos por los lados derecho e izquierdo (2).

• Atornille el conducto de humos inferior al cuerpo por los lados derecho e izquierdo (3).

CAMPANAS DE PARED

HDQ-64 I / 84 I

CAMPANA DE PARED

55cm

65cm

Datos Técnicos

Categoría	Campana de Pared
Dimensión	60 - 90cm
Tipo extracción	Interno (Salida libre/ Recirculación)
Acabado	Inox + Cristal Templado

Prestaciones

Flujo Máx.	644 m³/h (60cm) - 616 m³/h (90cm)
Máx. Nivel Sonoro	67 dB(A) (60cm) - 70 dB(A) (90cm)
Total Absorción	216W (60cm) - 213W (90cm)
Filtros	Filtros de acero Inox - cassette - + Opción Filtro Carbón Activos
Control	3S Touch Control
Iluminación	2x1,5W LED
Tamaño del conducto	150mm / 120mm

Código	Dimensión	Color
3173.6.825.01	60cm	Negra Inox
3173.8.825.01	80cm	Negra Inox

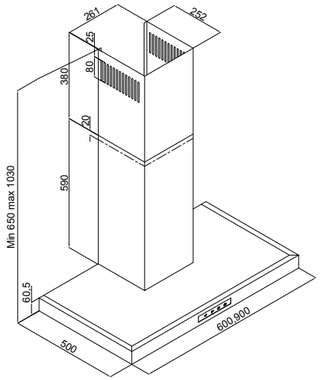

DESCRIPCIÓN DEL PRODUCTO

1 Chimenea Interna

2 Chimenea Externa

3 Cuerpo

4 Filtros de Aluminio

5 Iluminación

6 Panel de Control

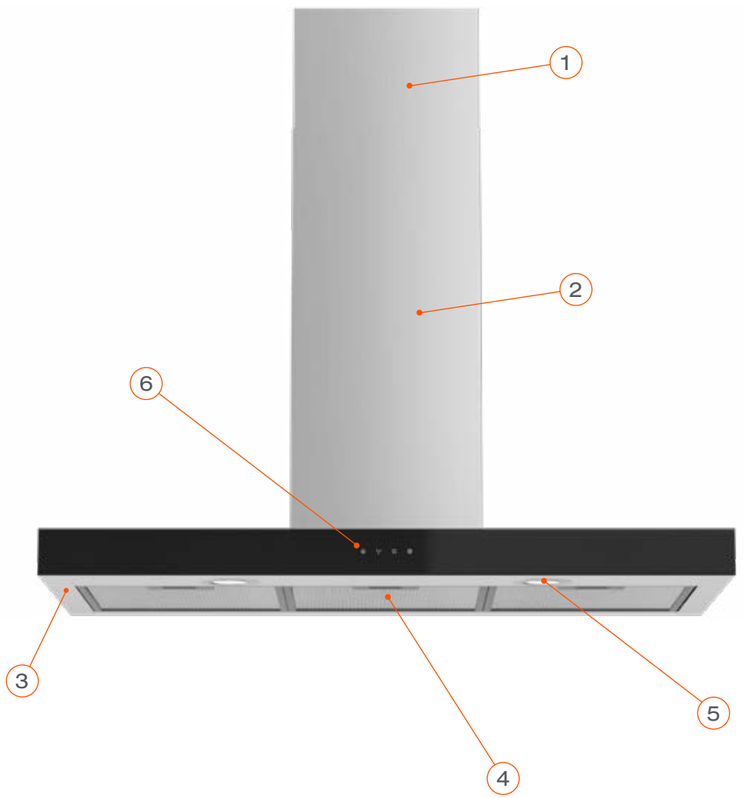

CONFIGURACIÓN E INSTALACIÓN

Figura 1

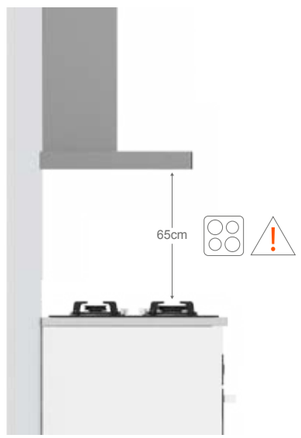

Antes de instalar la campana extractora, se debe prestar atención a la distancia. Esta distancia debe ser de 65 cm.

• En encimeras de gas, desde la superficie de la parrilla,

• Las medidas deben tomarse en la superficie de vidrio en placas vitrocerámicas.

Figura 2

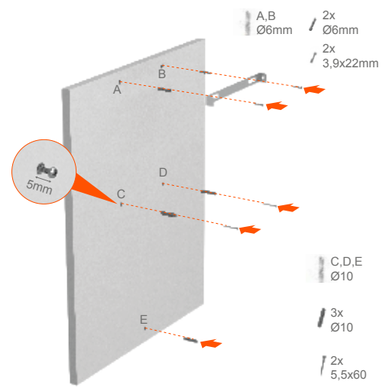

Montaje de la Campana en la Pared

• La pared es recta, en posición vertical y debe tener suficiente fuerza de carga.

• La profundidad de los taladros es adecuada para la longitud del perno.

• Pernos y anclajes para paredes de ladrillo aptos para su uso. Para otras construcciones (por ejemplo, yeso, placa, hormigón poroso), utilice anclajes de fijación adecuados y pernos.

Figura 3

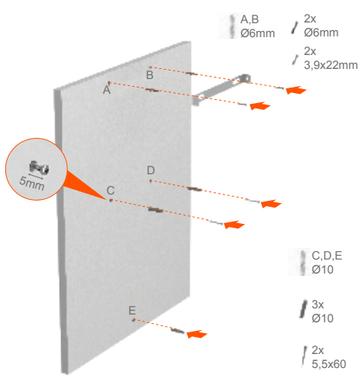

Dibuje una línea central vertical en la pared desde el techo hasta el borde inferior de la campana.

Coloque la plantilla de montaje en la pared. Con referencia a los puntos A y B del tamaño máximo de la campana. Taladre los puntos A y B que marcó con un taladro de Ø6 mm y martille los tacos de plástico de Ø6 mm. Fije la placa de conexión de humos a la pared con 2 tornillos 3,9x22.

Para montar el cuerpo de la campana, taladre los puntos C, D, E especificados en la plantilla de montaje con un taladro de Ø10 mm y martille los tacos de plástico de Ø10 mm en estos puntos.

Atornille 2 tornillos de suspensión de 5,5x60 en los puntos C, D de modo que quede un espacio de 5 mm entre la cabeza del tornillo y la pared.

Figura 4

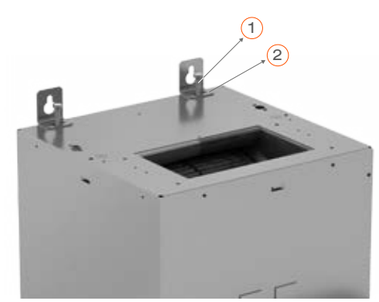

Fije 2 piezas de colgador para el cuerpo al cuerpo de la campana con tornillos de suspensión M5x35.

Figura 5

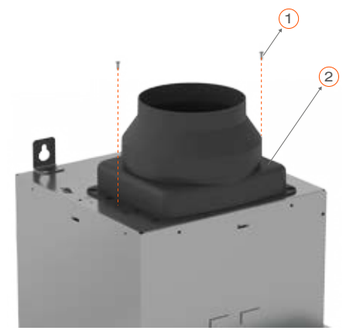

Monte el adaptador de plástico para chimenea número 2 en la caja del motor con 2 tornillos 3,5x9,5.

Figura 6

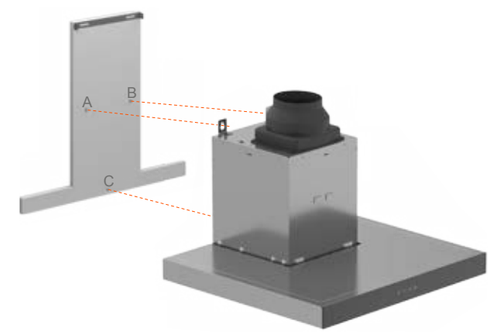

Sosteniendo la campana de su cuerpo, fíjela a los tornillos de suspensión que atornilló a la pared antes y apriete los tornillos de suspensión.

Fije la campana a la pared con un tornillo de 5.5x60 a través del orificio de montaje ubicado en el interior.

Figura 7

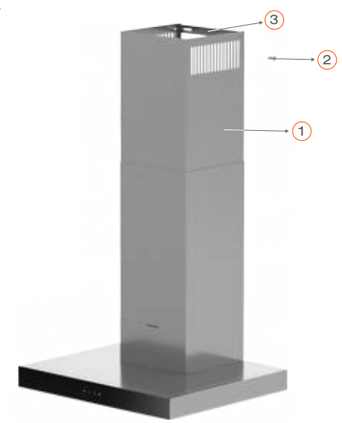

1- Conducto de humos interno / 2- Tornillo 3,5x9,5 / 3- Conexión de humos

Instalación del Conducto de Humos de la Campana

Antes de iniciar la instalación de la chimenea, realice la conexión eléctrica de su campana. Pase la chimenea de láminas alrededor del cuerpo.

Atornille la chimenea de chapa a la chapa de conexión de humos fijada a la pared desde sus bordes exteriores superiores.

HDY-63 I

CAMPANA DE PARED

A | 55cm | 65cm

Datos Técnicos

Categoría	Campana de Pared
Dimensión	60cm
Tipo extracción	Interno (Salida libre/ Recirculación)
Acabado	Inox

Prestaciones

Flujo Máx.	632m³/h
Máx. Nivel Sonoro	67 dB(A)
Total Absorción	213W
Filtros	Filtros de acero Inox - cassette - + Opción Filtro Carbón Activo
Control	Mecánico Botón Push Pull
Iluminación	2x3W LED
Tamaño del conducto	150mm / 120mm

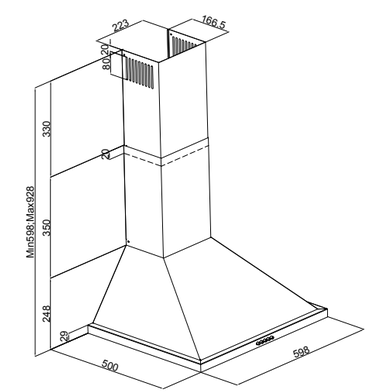

Código	Dimensión	Color
2242.6.825.01	60cm	Inox

DESCRIPCIÓN DEL PRODUCTO

1. Chimenea Interna
2. Chimenea Externa
3. Cuerpo
4. Iluminación
5. Filtros de Aluminio
6. Panel de Control

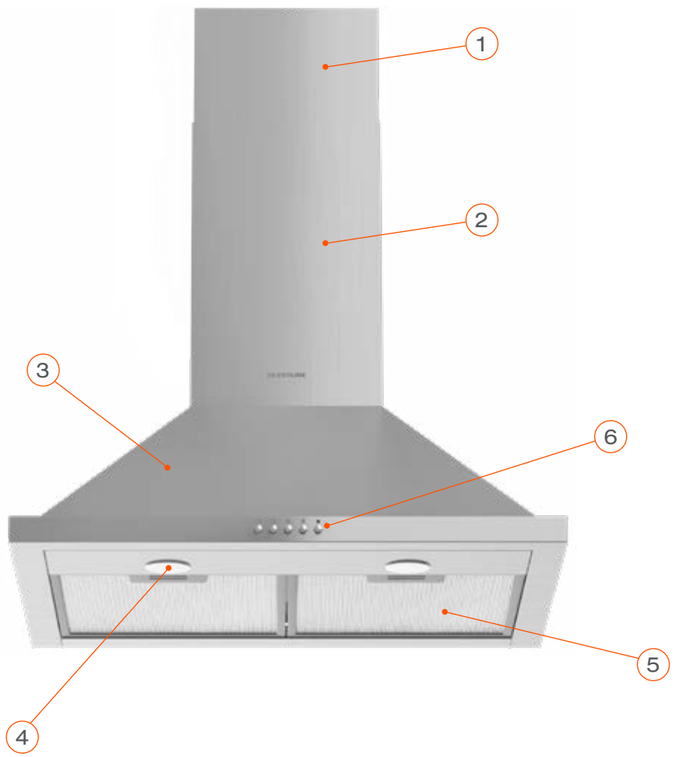

CONFIGURACIÓN E INSTALACIÓN

Figura 1

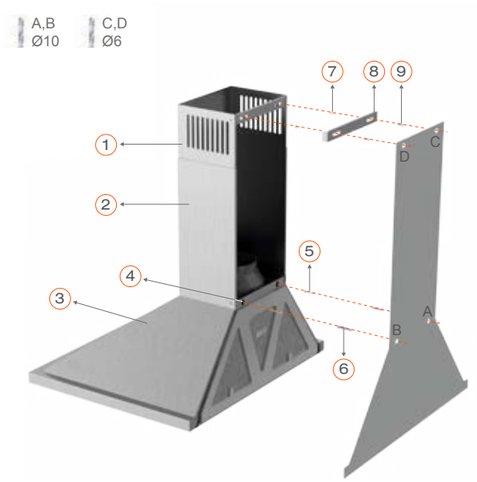

1- Chimenea Interna
2- Chimenea Externa
3- Cuerpo
4- Placa de Suspensión de Producto
5- 2x Tornillos de Suspensión de Pared de 5,5x60
6- 2x Ø10mm Pasador de Plástico
7- 2x 3,9x22 Tornillo
8- Placa de Conexión de Chimenea
9- 2x Ø6mm Pasador de Plástico

• Aplicar el conjunto de la campana con la ayuda del esquema de montaje.

• Mire la distancia mínima y máxima al banco de trabajo y los puntos de perforación A, B.

• Coloque tacos de Ø10 mm en los puntos perforados A, B y atornille los tornillos en los puntos A + B de manera que haya un espacio de 5 mm entre la cabeza del tornillo y la pared.

• Cuelgue la campana en la pared de las placas colgantes (A, B).

Figura 2

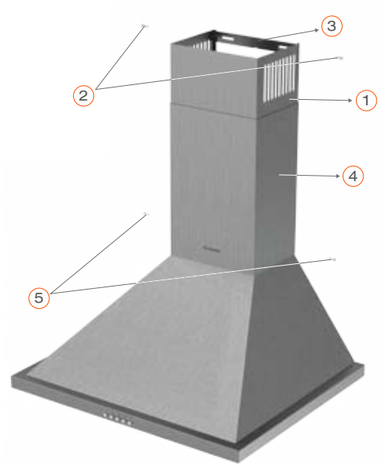

INSTALACIÓN LAS LÁMINAS

1- Chimenea Interna
2- Tornillos de fijación de la placa de conexión de la chimenea interior
3- Placa de conexión de chimenea
4- Chimenea exterior
5- Tornillos de fijación para chimenea externa

Conecte la salida de aire del producto.

Las chimeneas de chapa exterior e interior están montadas una dentro de la otra.

• Al centrar la lámina de conexión de humos (3) alrededor de la campana, se sujeta directamente debajo de la tapa en la pared o se mide y se marcan los puntos C, D.

• Taladre los puntos C, D con un taladro de Ø6 mm e inserte tacos de plástico de Ø6 mm. Fije la hoja de conexión de humos 3,9 x 22 tornillos a la superficie a montar.

• Atornille el conducto de humos interior (1) a la placa de conexión del conducto de humos(3) de derecha e izquierda tirando hacia arriba con el tornillo (2).

• Fije la chimenea exterior (4) al cuerpo de la campana con 2 tornillos (5).

CAMPANAS DE INTEGRACIÓN

RENDIMIENTO INVISIBLE

Las tendencias de la cocina moderna se centran en menor fricción y adornos, con áreas puramente funcionales, respaldadas por opciones de estilo de vida urbano y arquitectónico. De esta manera , una campana extractora integrada en el mueble de cocina sin tiradores es una necesidad esencial. La idea detrás de este diseño es encontrar una solución puramente funcional y simple, que pueda integrarse en la cocina y ser invisible.

HDI-65 B / 95 B

CAMPANA DE INTEGRACIÓN

53cm

Datos Técnicos

Categoría	Campana de Integración
Dimensión	60 - 90cm
Tipo extracción	Interno (Salida libre/ Recirculación)
Acabado	Inox + Cristal Templado

Prestaciones

Flujo Máx.	620 m³/h
Máx. Nivel Sonoro	64 dB(A)
Total Absorción	218W (60cm) - 220W (90cm)
Filtros	Filtros de acero Inox- cassette- + Opción Filtro Carbón Activo
Control	3S Touch Control
Iluminación	1x8W LED Tira (60cm) - 1x10W LED Tira (90cm)
Tamaño del Conducto	150mm / 120mm

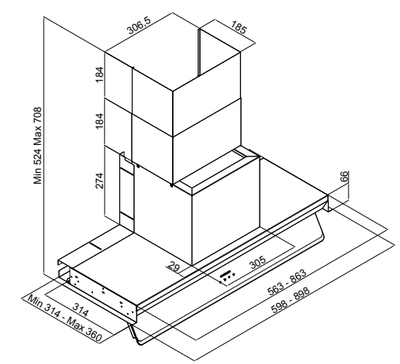

Código	Dimensión	Color
3129.6.825.01	60cm	Negra Inox
3129.9.825.01	90cm	Negra Inox

DESCRIPCIÓN DEL PRODUCTO

1 Chimenea Interna

2 Chimenea Externa

3 Motor

4 Control Filtro Vapor

5 Cristal

6 Panel de Control

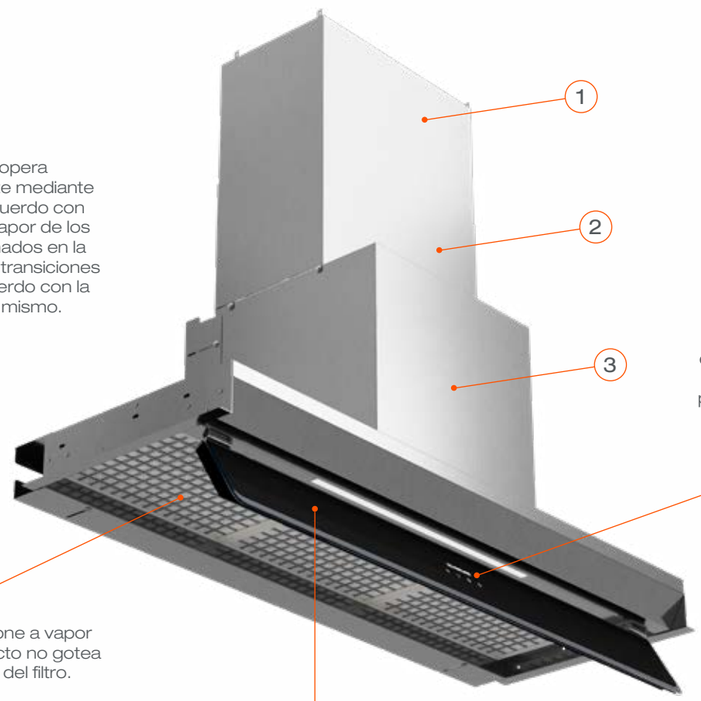

El aparato opera automáticamente mediante el sensor de acuerdo con la cantidad de vapor de los alimentos cocinados en la placa y ajusta las transiciones del ciclo de acuerdo con la cantidad del mismo.

El área definida y protegida para el panel de control táctil o la superficie frontal en ángulo son ejemplos de los resultados de este enfoque de diseño centrado en el usuario para una experiencia de usuario cómoda.

Cuando se expone a vapor intenso, el producto no gotea agua a través del filtro.

Opción con filtro de carbón para un uso libre de humos.

Iluminación LED ECO.

CONFIGURACIÓN E INSTALACIÓN

Figura 1

Prepare las dimensiones del hueco donde se instalará el producto teniendo en cuenta las dimensiones del dibujo técnico a escala.

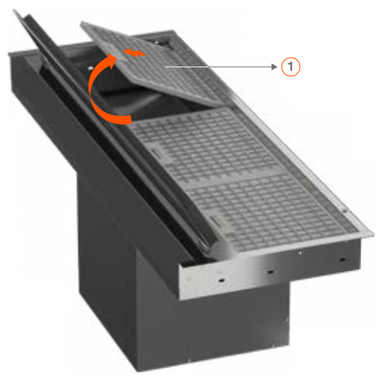

1- Filtro de Aluminio

Desembale el dispositivo y colóquelo en un lugar adecuado con los filtros de aluminio hacia arriba. Presione el pestillo del filtro de aluminio y tire de él hacia arriba para extraerlo.

Figura 2

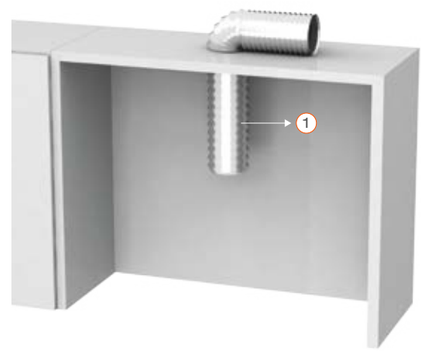

1- Tubo de Salida de Aire

Introduzca el tubo de salida de aire en el armario donde se instalará el producto. El diámetro interior de la tubería de salida de aire debe ser de Ø150 mm.

Figura 3

ATENCIÓN!
Por favor, la superficie frontal de la campana se adhiere a la parte frontal del hueco.

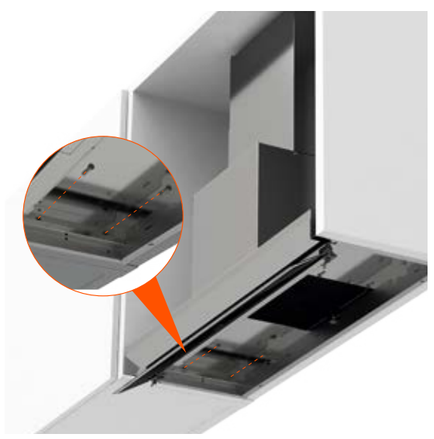

Atornille la campana al hueco con 2 piezas de 3,9x16 tornillos de los orificios de montaje apropiados en los lados cortos derecho e izquierdo. Conecte el tubo de salida de aire del dispositivo. Instale los filtros de aluminio de la campana.

Figura 4

Si hay un espacio entre la superficie trasera de la campana y la pared, ciérrelo con la placa de cobertura del espacio montada en el producto.

Para esto; Afloje los tornillos de fijación de la placa de la tapa de la abertura y fije la placa de la tapa de la abertura empujándola hacia la pared trasera. Realice este proceso también para las placas de cobertura de huecos en el cuerpo.

Figura 5

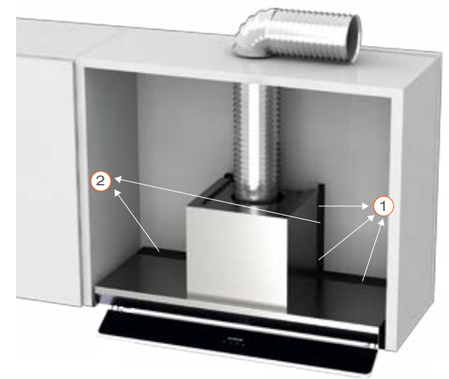

Realice la conexión eléctrica del dispositivo.

1- Tornillo de conexión de la placa de cubierta de espacio
2- Placa de cubierta de espacio

Figura 6

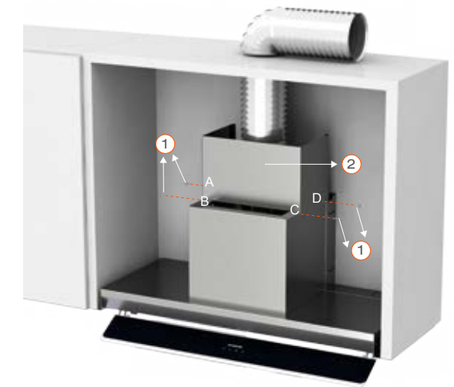

1- Tornillos de conexión de humos de chapa metálica /
2- Recubrimiento tuvo salida humos

Coloque las chimeneas de láminas incluidas en dotación con el producto.
Una la chimenea exterior al cuerpo del producto en los puntos A, B, C, D utilizando 4 tornillos de conexión.

Figura 7

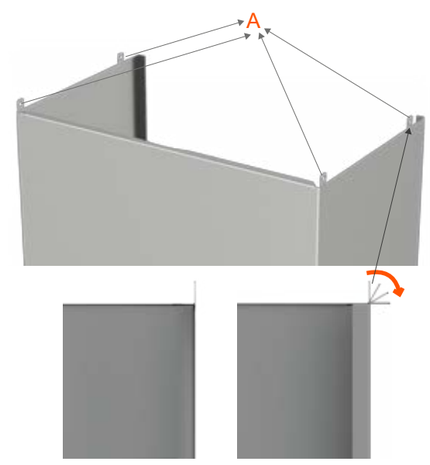

A- Montaje de conducto de humos interno Partes

Tire de la chimenea interior hacia arriba a través del conducto de humos exterior. Hay 4 piezas de montaje en la chimenea interior. Doble estas piezas de montaje 90° hacia el exterior de la chimenea.

Figura 8

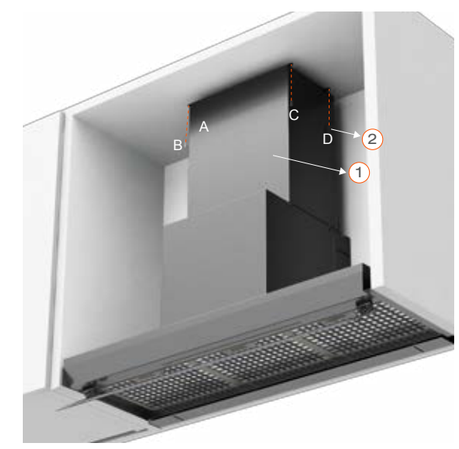

1- Tornillos de conexión de humos de chapa metálica /
2- Recubrimiento tuvo salida humos

Tire de la chimenea interior hacia la parte superior del armario de la cocina. Atornille la chimenea de chapa al mueble de cocina en los puntos A, B, C, D con 4 tornillos de fijación.

FRIGORÍFICOS

Con sus funciones avanzadas, los Frigoríficos Silverline mantienen sus alimentos tan frescos como el día en que fueron almacenados.

Large Capacity

Electronic Control

Led Lighting

Anti-Finger Print

Artificial Intelligence

Ice Maker

Extra Cold Section

Touch Control

No Frost

Vacation Mode

Moisture Control (Vegetable)

Blue Light

GRAN CAPACIDAD

Proporciona un área de almacenamiento espaciosa gracias al gran volumen interior.

CÓNTROL ELECTRÓNICO

El panel de "Control electrónico" permite al usuario establecer temperaturas separadas para el frigorífico y el congelador.

ILUMINACIÓN LED

Proporciona una luz blanca más potente para el interior del frigorífico.

TRATAMIENTO ANTI-HUELLAS

Esta característica asegura que la superficie exterior del refrigerador se vea limpia en todo momento.

INTELIGENCIA ARTIFICIAL

Gracias a la función de "Inteligencia Artificial", el frigorífico detecta la temperatura ambiental para configurar su propio rendimiento, ahorrándole la molestia del ajuste manual.

ICE MAKER

El "Ice Maker giratorio" produce hielo en aproximadamente 2-3 horas. Los cubitos de hielo del recipiente caen en el recipiente de almacenamiento de hielo que se encuentra debajo una vez que se gira la perilla. El recipiente de almacenamiento de hielo solo está diseñado para almacenar hielo.

ZONA EXTRA FRESCA

Diseñado especialmente para productos lácteos, en este compartimento se mantiene una temperatura controlada entre -2°C and + 3°C.

TOUCH CONTROL

Además de un diseño moderno, el "Touch Control" ofrece una facilidad de uso, permitiendo al usuario establecer temperaturas separadas para cada compartimento y las diferentes funciones disponibles en el frigorífico.

TOTAL NO FROST

El sistema no frost aísla el congelador de la humedad, asegurando que el aire dentro del frigorífico permanezca seco. De esta forma evita la humedad y la formación de escarcha en las paredes internas del producto para garantizar que los alimentos no se congelen. Gracias a este sistema, los alimentos se congelan de forma más rápida, uniforme y equilibrada, quedando tan frescos como el primer día.

MODO VACACIONES

Esta función le permite operar su refrigerador a baja intensidad cuando va a estar fuera de casa por un tiempo prolongado. Cuando se selecciona esta función, los alimentos en el congelador se mantienen como están. Para evitar malos olores en el congelador, la temperatura se mantiene en torno a los 12 grados todo el tiempo. Además, también ahorra energía ya que el compresor no funciona continuamente en este modo.

CONTROL HUMEDAD (VEGETALES)

SiN una función de control de humedad, el aire dentro del cajón para verduras se evapora y acorta su vida de los alimentos. Gracias a esta función de control, el aire dentro del cajón para verduras se condensa para permitirle mantener las proporciones de humedad de los alimentos bajo control. De esta manera, los alimentos se mantienen frescos durante más tiempo.

BLUE LIGHT

Equipada con función de esterilización, la función de iluminación "Blue Light" ilumina frutas y verduras con una luz que tiene la longitud de onda ideal, asegurando que realicen la fotosíntesis como lo hacen en la naturaleza. Los alimentos cuyos sabores y aromas se conservan permanecen frescos durante más tiempo y conservan la vitamina C que contienen.

FRM-186 NFF B

FRIGORIFICO

F | 83 cm | AI

Características Generales	Frigorífico Multi Puertas Función Esterilización Blue LED Light Función Inteligencia Artificial Puerta Inox 482lt Total Volumen Neto
Prestaciones y tecnología	Clase F Eficiencia Energética Panel de Control Touch Clase Climática T Multi Air Flow Total No Frost
Zona Frigorífica	3 Bandejas Cristal en Frigorífico 6 balconeras en Contrapuerta 2 Cajones Verduleros Hueveros
Zona Congeladora	4 Estrellas 6 Cajones cerrados
Dimensiones	Dimensión Producto (WDH): 833x654x1820mm

Código	Dimensión	Color
2.12051.86.825.03	83cm	Cristal Negro

FRM-186 NFF W

FRIGORIFICO

F | 83 cm | AI

Características Generales	Frigorifico Multi Puertas Función Esterilización Blue LED Light Función Inteligencia Artificial Puerta Inox 482lt Total Volumen Neto
Prestaciones y tecnología	Clase F Eficiencia Energética Panel de Control Touch Clase Climática T Multi Air Flow Total No Frost
Zona Frigorífica	3 Bandejas Cristal en Frigorífico 6 balconeras en Contrapuerta 2 Cajones Verduleros Hueveros
Zona Congeladora	4 Estrellas 6 Cajones cerrados
Dimensiones	Dimensión Producto (WDH): 833x654x1820mm

Código	Dimensión	Color
2.12051.86.825.02	83cm	Cristal Blanco

FRM-186 NFF M

FRIGORIFICO

83 cm

AI

Características Generales	Frigorífico Multi Puertas Función Esterilización Blue LED Light Función Inteligencia Artificial Puerta Inox 482lt Total Volumen Neto
Prestaciones y tecnología	Clase F Eficiencia Energética Panel de Control Touch Clase Climática T Multi Air Flow Total No Frost
Zona Frigorífica	3 Bandejas Cristal en Frigorífico 6 balconeras en Contrapuerta 2 Cajones Verduleros Hueveros
Zona Congeladora	4 Estrellas 6 Cajones cerrados
Dimensiones	Dimensión Producto (WDH): 833x654x1820mm

Código	Dimensión	Color
2.12051.86.825.01	83cm	Mirror

FBC-176 NFF

FRIGORIFICO BUILT-IN

54 cm

Características Generales	Combinado Built-in Puerta reversible Color Blanco 241lt Total Volumen Neto
Prestaciones y tecnología	Clase F Eficiencia energética Control Electrónico Clase Climática T Total No Frost Iluminación Interior
Zona Frigorífica	Balconeras para botellas 2L Cajón Verdulero Hueveras
Zona Congeladora	Cajón deslizante para Pizza 2 Cajones Cerrados
Dimensiones	Dimensión Producto (WxDxH): 540x545x1772

Código	Dimensión	Color
2.12069.13.825.01	54cm	Blanco

FRC-186 NFF B

FRIGORIFICO

60 cm

Características Generales	Frigorífico Combinado Tirador Integrado Puerta Reversible Acabado Cristal en Blanco 318lt Total Capacidad Neta
Prestaciones y tecnología	Clase F Energía Panel Electrónico Touch Control Tipo Clase Climática T Total No Frost Multi Air Flow
Zona Frigorífica	3 Bandejas Cristal zona frigorífica 3 Balconera en contrapuerta
Zona Congeladora	4 Estrellas 3 Cajones Cerrados
Dimensiones	600x685x1850

Código	Dimensión	Color
2.12057.86.825.03	60cm	Cristal Negro

PURE EXPERIENCE

FRC-186 NFF W

FRIGORIFICO

60 cm

Características Generales	Frigorífico Combinado Tirador Integrado Puerta Reversible Acabado Cristal en Blanco 318lt Total Capacidad Neta
Prestaciones y tecnología	Clase F Energía Panel Electrónico Touch Control Tipo Clase Climática T Total No Frost Multi Air Flow
Zona Frigorífica	3 Bandejas Cristal zona frigorífica 3 Balconera en contrapuerta
Zona Congeladora	4 Estrellas 3 Cajones Cerrados
Dimensiones	600x685x1850

Código	Dimensión	Color
2.12057.86.825.02	60cm	Cristal Blanco

FRC-186 NFF I

FRIGORIFICO

60 cm

Características Generales	Frigorífico Combinado Tirador Integrado Puerta Reversible Acabado Cristal en Blanco 318lt Total Capacidad Neta
Prestaciones y tecnología	Clase F Energía Panel Electrónico Touch Control Tipo Clase Climática T Total No Frost Multi Air Flow
Zona Frigorífica	3 Bandejas Cristal zona frigorífica 3 Balconera en contrapuerta
Zona Congeladora	4 Estrellas 3 Cajones Cerrados
Dimensiones	600x685x1850

Código	Dimensión	Color
2.12057.86.825.01	60cm	Acero Inox

FRC-206 NF B

FRIGORIFICO

60 cm

Características Generales	Frigorífico Combinado Tirador Integrado Puerta Reversible Puerta de Vidrio Negro 347 lt Total Capacidad Neta
Prestaciones y Tecnología	Clase F Energía Panel Electrónico Touch Control Tipo Clase Climática T Multi Air Flow Total No Frost
Zona Frigorífica	3 Bandejas Cristal zona frogorífica 4 Balconeras en contrapuerta 2 Cajones Verduleros Porta huevos
Zona Congeladora	4 Estrellas 3 Cajones Cerrados
Dimensiones	600x690x1950

Código	Dimensión	Color
2.12091.86.825.02	60cm	Cristal Negro

FRC-206 NFF W

FRIGORIFICO

60 cm

Características Generales	Frigorífico Combinado Tirador Integrado Puerta Reversible Puerta de Vidrio Blanco 347 lt Total Capacidad Neta
Prestaciones y Tecnología	Clase F Energía Panel Electrónico Touch Control Tipo Clase Climática T Multi Air Flow Total No Frost
Zona Frigorífica	3 Bandejas Cristal zona frogorífica 4 Balconeras en contrapuerta 2 Cajones Verduleros Porta huevos
Zona Congeladora	4 Estrellas 3 Cajones Cerrados
Dimensiones	600x690x1950

Código	Dimensión	Color
2.12091.86.825.03	60cm	Cristal Blanco

FRC-206 NFF I

FRIGORIFICO

60 cm

Características Generales	Frigorífico Combinado Tirador Integrado Puerta Reversible Puerta Inox 347 lt Total Capacidad Neta
Prestaciones y Tecnología	Clase F Energía Panel Electrónico Touch Control Tipo Clase Climática T Multi Air Flow Total No Frost
Zona Frigorífica	3 Bandejas Cristal zona frogorífica 4 Balconeras en contrapuerta 2 Cajones Verduleros Porta huevos
Zona Congeladora	4 Estrellas 3 Cajones Cerrados
Dimensiones	600x690x1950

Código	Dimensión	Color
2.12091.86.825.01	60cm	Acero Inox

LAVAVAJILLAS & LAVADORAS

Un espacio genuinamente funcional que hace la vida más fácil después de una agradable comida, con un aspecto estético y una funcionalidad que ayuda a que su cocina sea más ergonómica.

Las lavadoras Silverline están diseñadas para satisfacer una multitud de requisitos y, al mismo tiempo, se adaptan perfectamente a cualquier hogar y espacio.

5
Programas

14
Servicios

3ª
Bandeja

½
Carga

Control Electrónico

Sliding Door

SLIDING DOOR

Un verdadero beneficio totalmente integrado gracias al accesorio de puerta corredera. La puerta del lavavajillas , al abrirla se introduce en el zócalo. Permitiendo mas limpieza de formas y facilidad de uso e integración.

DELAY START

Con la función de inicio diferido , puede configurar su lavavajillas para adecuar su inicio a sus necesidades.

GUÍAS SOFT

Las guías de la cesta están realizadas con rodamientos permitiendo una extracción y deslizamiento suave incluso con cargas de hasta 9 kg. Con solo empujar o tirar, las cestas pueden moverse fácilmente de la manera que necesite.

ABT FILTER

Gracias a la aplicación del tratamiento antimicrobiano en el filtro, ¡ahora disfruta de un alto nivel de protección de la salud en todas las condiciones! Está demostrado que puede inhibir constantemente la acumulación de microorganismos.

AQUA VAULT

Para una mayor eficiencia en el uso del agua, se aplica un sistema inteligente de gestión del agua para reducir su consumo en más del 35% y, al mismo tiempo, ofrecer el mismo excelente resultado de limpieza.

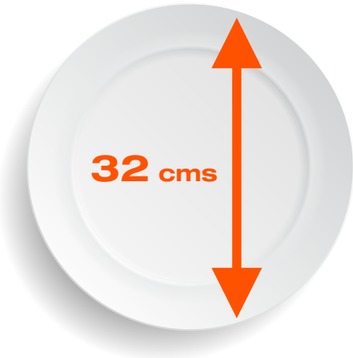

EXTRA CAPACITY

Espacio extra para placas grandes de 32 cms.

MEDIA CARGA

Menor consumo de recursos con la opción de media carga. Ya no es necesario esperar una carga completa

DBE-66 E

LAVAVAJILLAS

E | 5 Programas | 14 Servicios | 3ª Bandeja | ½

Características Generales	Lavavajillas totalmente integrado Capacidad de 14 Servicios Eficiencia Energética: E 11lt Consumo de Agua 49dB Rumorosidad Displat Digital 3-12 hr Inicio Diferido
Programas	Eco 90 min Rapido Intensivo Normal
Controles	Teclas Función
Esecificaciones Técnicas	Filtro Acero Inox 3 Bandejas en color gris 2 brazos aspersores Dispensador de detergente deslizante Aqua stop

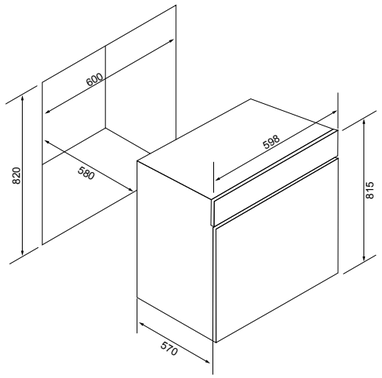

Código	Dimensión	Color
2.11046.13.825.01	60cm	Negro

DBE-46 E

LAVAVAJILLAS

5 Programas | 14 Servicios | 3ª Bandeja | ½

Características Generales	Lavavajillas totalmente integrado Capacidad de 14 Servicios Eficiencia Energética: E 11lt Consumo de Agua 49dB Rumorosidad Displat Digital 3-12 hr Inicio Diferido
Programas	Eco 90 min Rapid Intensive Normal
Controles	Teclas Función
Esecificaciones Técnicas	Filtro Acero Inox 3 Bandejas en color gris 2 brazos aspersores Dispensador de detergente deslizante Aqua stop

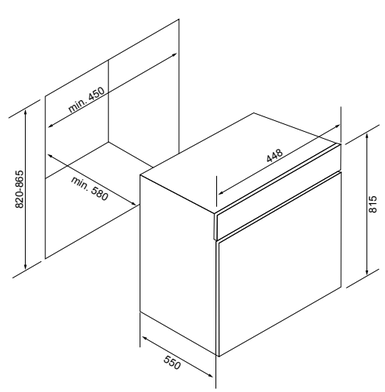

Código	Dimensión	Color
2.11048.13.825.01	40cm	Negro

DWE-66 E

LAVAVAJILLAS

8 Programas | 14 Servicios | 3ª Bandeja | ½

Características Generales	Lavavajillas Libre Instalación Capacidad 14 Servicios Eficiencia Energética: E 10lt Consumo de Agua 51dB Rumorosidad Opciones control con Display Didital 3-12h Inicio Diferido
Programas	90 Min Eco Cristal Intensivo Luz Normal Rapido Aclarado
Controles	Teclas Función
Esecificaciones Técnicas	3 Bandejas en color Gris Aqua Stop Dispensador de detergente deslizante Filtro Acero Inox 2 Brazos aspersores Descalcificador

Código	Dimensión	Color
2.11026.13.825.01	60cm	Inox

WME-1496 E W

LAVADORA

E | 9 Kg | 1400 RPM

Características Generales	Lavadora Libre Intalación Colos Silver Capacidad de Lavado: 9kg Display Digital Sistema Auto-equilibrado Control anti espuma Bloqueo Teclas Escotilla en acabado Gris Galvanizado
Prestaciones	E 1400 RPM 57,6lt Consumo Agua (L/Cycle)
Programas	Diario 80' / Diario 183' / Frío / 95C Anti-Bacterias / Mixtos / Intensivo / Limpieza Cesto / Centrifugado / Aclrado + Centrifugado / Ciclo Noche / Rápido / Mix / Seda / Lana / Sintéticos
Dimensiones	Dimensiones (WxDxH): 595x545x845 mm

Código	Dimensión	Color
2.14024.06.825.01	60cm	Silver

ACCESSORIOS

HBF-96 B

ACCESORIOS DE PRODUCTO

PLUG & PLAY KIT - YT207.1001.91

222x89

50x222x89

FILTRO DE CARBONO

YT540.7000.02

FILTRO DE GRASA

YT142.7000.01 (INOX)
YT142.7000.02 (BLACK)
YT142.7000.03 (ORANGE)

EXTRA ACCESSORIES

CONDUCTOS SALIDA DE AIRE H6 - YT207.1001.89

F-RBV 150 Codo 90° (4043078)

YT207.1001.13
227x174x94-10

F-VRO 500 150 Tubo Plano (4040075)

YT207.1001.14
500x222x89

1x1m Tubo Flexible H6

YT207.1001.93
3000x220x56

T-RBV 1 - 125 Codo Ancho (4021044)

YT207.1001.64
218x90x55

150 - 125 Adaptador (4000999)

YT207.1001.20
222x89x141

F-RVB Adaptador de Tubo (4043005)

YT207.1001.35
94x227

Cubierta de Ventilación H6

YT207.1001.95
317x63

N-KLEB PVC Cinta Adhesiva

YT207.1001.11
10.000X50

Los accesorios del conjunto H6 se pueden suministrar por separado como unidades individuales

MARCO - YT207.1001.92

255x125

HDL-128 B / W

FILTRO CARBONO

YM974.4390.02

FILTRO CARBONO

YM974.4390.04

HDP-R5 B / W

FILTRO CARBONO

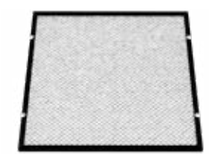

YT143.3431.02

HDS-65 B / 85 B / W / G

FILTRO CARBONO

YT971.1000.66

HDQ-64 I / 84 I

FILTRO CARBONO

YT971.1000.05

HDY-63 I

FILTRO CARBONO

YT971.1000.66

HDI-65 B / 95 B

FILTRO CARBONO

YT971.1000.66

SILVERLINE

www.silverline.com

facebook.com/WorldSilverline instagram.com/SilverlineWorld